ROSAVA™

МЫ ЗНАЕМ ДОРОГИ – ДОРОГИ ЗНАЮТ НАС

2011/2012

КАТАЛОГ ШИН ДЛЯ ЛЕГКОВЫХ АВТОМОБИЛЕЙ

ROSAVA™
МЫ ЗНАЕМ ДОРОГИ – ДОРОГИ ЗНАЮТ НАС

МЫ ЗНАЕМ ДОРОГИ – ДОРОГИ ЗНАЮТ НАС

У каждой дороги свой характер

Свой характер есть у каждой дороги. У каждой машины.
И, само собой, у каждого водителя.
И есть точка, где три этих характера – похожие или абсолютно противоположные, это уже как повезет – входят в контакт.
Она называется шиной.
Мы знаем, как сделать этот контакт приятным и при этом надежным.
Мы знаем, как делать шины, оптимально приспособленные под любые комбинации характеров дорог, машин и водителей.
Мы это знаем. Мы это делаем.
И потому мы стали производителем шин №1 в Украине.

Мы знаем, как сделать шины, чтобы они соответствовали ожиданиям миллионов потребителей на всех дорогах мира!

Победитель мокрых дорог

SQ-201 Aqualine

Новые скоростные летние шины ***ROSAVA SQ-201 Aqualine*** продуманы во всех деталях, чтобы сделать безопасной и комфортной езду не только по сухим, но и по мокрым дорогам.

Повышенная защита от аквапланирования, улучшенная управляемость и экономичность – все ради того, чтобы вы убедились: мокрых дорог не нужно бояться. Их нужно побеждать!

175/70R13 82H
175/65R14 82H
185/60R14 82H
185/65R14 86H
185/70R14 88H
185/65R15 88H
195/65R15 91H
205/65R15 94H

УПРАВЛЯЕМОСТЬ

- ✓ Безупречная реакция на руле и курсовая устойчивость на высоких скоростях
- ✓ Улучшенное сцепление на поворотах
- ✓ Отличное торможение на сухой и мокрой дороге
- ✓ Более короткий тормозной путь на мокрых дорожных покрытиях

Каркас из полиэфирного корда меньше деформируется при резком торможении, поворотах и обгонах. Сокращение тормозного пути обеспечивают:

- использование силики в резиновой смеси протектора;

- широкий направленный рисунок протектора с массивными взаимозависимыми блоками;

- увеличенная площадь зоны контакта с поверхностью дорожного покрытия.

ЭКОНОМИЧНОСТЬ

- ✓ Увеличенный ресурс шины
- ✓ Равномерность износа
- ✓ Сокращение расхода топлива

Новая резиновая смесь и полиэфирный корд каркаса увеличивают ресурс шины. Мягкий подпротекторный резиновый слой обеспечивает теплоотвод, а инновационные материалы способствуют снижению сопротивления качению, сокращая расход топлива.

ПЛАВНЫЙ ХОД

- ✓ Больший комфорт благодаря уменьшению вибрации

Каркас шины хорошо поглощает вибрации, вызванные неровностью дороги, и уменьшает их передачу на автомобиль.

ЗАЩИТА ОТ АКВАПЛАНИРОВАНИЯ

- ✓ Отличная устойчивость и управляемость на мокрой и сухой дороге

Особый дизайн протектора и состав резины минимизируют риск аквапланирования и значительно улучшают сцепление с поверхностью дороги.

Эффективный отвод воды из зоны контакта на обе стороны протектора обеспечивают:

- двойные блоки, разделенные канавками;

- широкая центральная канавка;

- специальные дренажи.

НИЗКИЙ УРОВЕНЬ ШУМА

- ✓ Общее снижение шума
- ✓ Уменьшение частотных пиков шума

Усовершенствованный рисунок протектора с переменным шагом снижает шум на 3-5%* и оптимизирует его частотные характеристики.

Новый материал каркаса уменьшает вибрацию боковины, что также снижает шум.

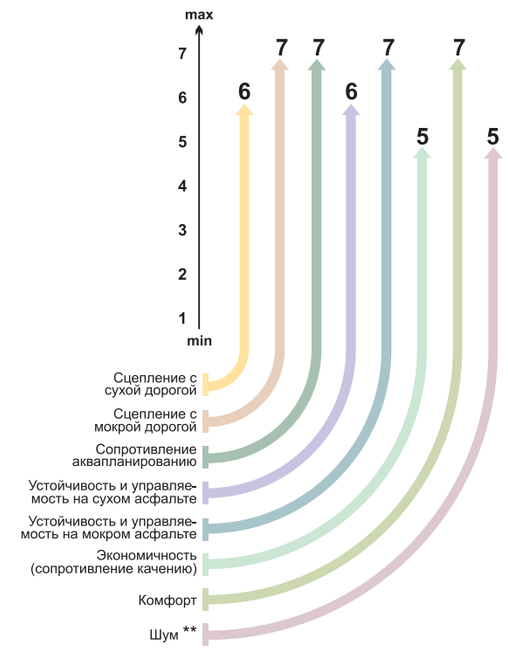

Двойные жесткие блоки для лучшего сцепления с дорогой

Широкие направленные водоотводящие канавки и специальные дренажи: эффективный отвод воды

SQ-201 Aqualine	Мокрые и сухие дороги							
Посадочный диаметр, дюймы	13”	14”	14”	14”	14”	15”	15”	15”
Размер	175/70R13	175/65R14	185/60R14	185/65R14	185/70R14	185/65R15	195/65R15	205/65R15
Максимально допустимая нагрузка, кгс	475	475	475	530	560	560	615	670
Давление, соответствующее максимальной нагрузке, kPa	250	250	250	250	250	250	250	250
Индекс нагрузки	82	82	82	86	88	88	91	94
Обод рекомендуемый	5.00B; 5J	5J; 5.00B	5 1/2J	5 1/2J	5 1/2J	5 1/2J	6J	6J
Наружный диаметр, мм	580	584	578	596	616	621	635	647
Ширина профиля,мм, не более	176 на ободе 5J	177 на ободе 5J	189 на ободе 5 1/2J	189 на ободе 5 1/2J	189 на ободе 5 1/2J	189 на ободе 5 1/2J	201 на ободе 6J	209 на ободе 6J
Максимальная скорость, км/ч (индекс скорости)	210 (H)	210 (H)	210 (H)	210 (H)	210 (H)	210 (H)	210 (H)	210 (H)

* – здесь и далее: по сравнению с шинами предыдущего поколения.

** – максимальный бал соответсвует минимальному шуму.

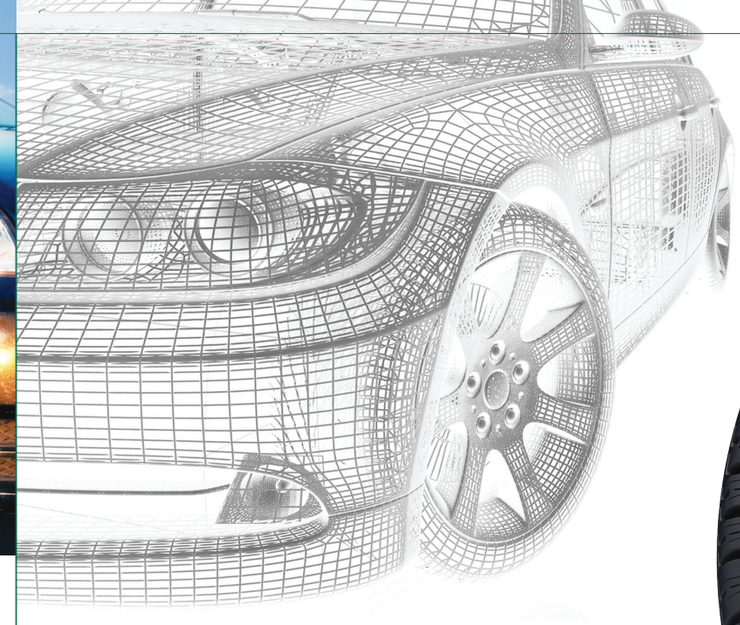

Quartum S49

Линейка шин ***ROSAVA QUARTUM*** разработана на базе серийной модели ВС-49 и предназначена для американского рынка. Технические характеристики шины соответствуют требованиям DOT (USA Department of Transportaion),

U. S. Department of Transportation
Federal Highway Administration

что подтверждено результатами сертификационных испытаний в Texas Test Fleet Institute на полигонах в Огайо и Техасе.

LABORATORY ACCREDITATION BUREAU ACCREDITED

STL STANDARDS TESTING LABS Tough On Testing.™

Texas Test Fleet Inc.

175/70R13 82H
185/60R14 82H
185/65R14 86H
185/65R15 88H
195/60R15 88H
195/65R15 91H
205/65R15 94H

характеристики	min 1	2	3	4	max 5
Сцепление с сухой дорогой					5
Сцепление с мокрой дорогой					5
Устойчивость и управляемость на сухом асфальте					5
Устойчивость и управляемость на мокром асфальте					5
Износостойкость					5
Защита от боковых ударов				4	

Рисунок протектора обеспечивает великолепную курсовую устойчивость и повышенное сцепление с сухим дорожным покрытием, быстрый и эффективный отвод воды из зоны контакта шины с мокрой дорогой.

Поперечные ребра лишены параллельности, что существенно усиливает противорезонансный эффект.

Тонкие ножевые прорези, предусмотренные для повышения защиты от аквапланирования, способствуют разделению водяной пленки.

Модель шины	Quartum S49						
Посадочный диаметр, дюймы	13”	14”	14”	15”	15”	15”	15”
Размер шины	175/70R13	185/60R14	185/65R14	185/65R15	195/60R15	195/65R15	205/65R15
Максимально допустимая нагрузка, кгс	475	475	530	560	560	615	670
Давление, соответствующее максимальной нагрузке, kPa	250	250	250	250	250	250	250
Индекс нагрузки	82	82	86	88	88	91	94
Обод рекомендуемый	5 J; 5.00B	5 1/2J	5 1/2J	5 1/2J; 6J	6J	6J	6J
Наружный диаметр, мм	580	578	596	621	615	635	647
Ширина профиля, мм, не более	176 на ободе 5J	189 на ободе 5 1/2J	189 на ободе 5 1/2J	189 на ободе 5 1/2J	201 на ободе 6J	201 на ободе 6J	209 на ободе 6J
Максимальная скорость, км/ч (индекс скорости)	210 (H)	210 (H)	210 (H)	210 (H)	210 (H)	210 (H)	210 (H)

ВС-43

155/70R13 75T
165/70R13 79T
175/70R13 82T/H
185/70R14 88T

Рисунок протектора обеспечивает безопасность движения на высоких скоростях, широкие окружные канавки между центральным ребром и шашками способствуют интенсивному отводу воды из зоны контакта с мокрым покрытием. Непараллельные поперечные ребра увеличивают противорезонансный эффект.

ВС-49

175/70R13 82T/H
185/60R14 82T/H
185/65R14 86T/H
185/65R15 88H
195/60R15 88H
195/65R15 91H
205/65R15 94H

Рисунок протектора обеспечивает курсовую устойчивость и повышенное сцепление с сухим дорожным покрытием. Эффективный отвод воды из зоны контакта шины с мокрым покрытием повышает показатели сцепления. Тонкие ножевые прорези, предусмотренные для уменьшения риска аквапланирования, способствуют разделению водяной пленки. Поперечные ребра лишены параллельности, что существенно усиливает противорезонансный эффект.

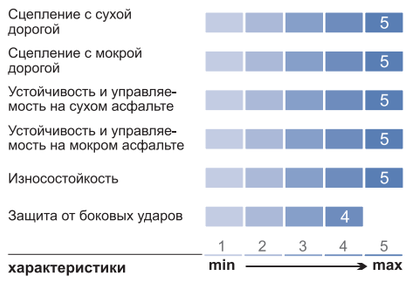

Модель шины	ВС-49						
Посадочный диаметр, дюймы	13”	14”	14”	15”	15”	15”	15”
Размер шины	175/70R13	185/60R14	185/65R14	185/65R15	195/60R15	195/65R15	205/65R15
Максимально допустимая нагрузка, кгс	475	475	530	560	560	615	670
Давление, соответствующее максимальной нагрузке, kPa	250	250	250	250	250	250	250
Индекс нагрузки	82	82	86	88	88	91	94
Обод рекомендуемый	5J; 5.00B	5 1/2J	5 1/2J	5 1/2J; 6J	6J	6J	6J
Наружный диаметр, мм	580	578	596	621	615	635	647
Ширина профиля, мм, не более	176 на ободе 5J	189 на ободе 5 1/2J	189 на ободе 5 1/2J	189 на ободе 5 1/2J	201 на ободе 6J	201 на ободе 6J	209 на ободе 6J
Максимальная скорость, км/ч (индекс скорости)	190 (T), 210 (H)	190 (T), 210 (H)	190 (T), 210 (H)	210 (H)	210 (H)	210 (H)	210 (H)

ВС-50

175/65R14 82T/H

Рисунок протектора обеспечивает оптимальные технические характеристики: хорошую управляемость на мокрой и сухой дороге, отличную устойчивость на поворотах и защиту от аквапланирования, хорошие сцепные свойства с поверхностью мокрой дороги, боковую устойчивость, равномерный износ протектора, снижение шумообразования. А также способствует интенсивному отводу воды из зоны контакта шины с мокрым покрытием.

БЦ-23

175/65R14 82T/H

Шина обеспечивает безопасность, высокий уровень устойчивости и управляемости автомобилем. Применение шашечного рисунка протектора обеспечивает отличное сцепление с дорогой, хорошие тормозные качества, как на сухом, так и на мокром дорожном покрытиях.

ВС-11

155/70R13 75T
165/70R13 79T
175/70R13 82T

Рисунок протектора обеспечивает надежное сцепление с дорогой, низкое сопротивление качению.

Три продольные канавки обеспечивают надежную курсовую устойчивость автомобиля, эффективный отвод воды из зоны контакта, защиту от аквапланирования.

БЦ-4

175/70R13 82T/H

Рисунок протектора обеспечивает шине надежное сцепление с дорогой, имеет низкое сопротивление качению.

ВС-43				ВС-11			ВС-50	БЦ-23	БЦ-4
13”	13”	13”	14”	13”	13”	13”	14”	14”	13”
155/70R13	165/70R13	175/70R13	185/70R14	155/70R13	165/70R13	175/70R13	175/65R14	175/65R14	175/70R13
387	437	475	560	387	437	475	475	475	475
250	250	250	250	250	250	250	250	250	250
75	79	82	88	75	79	82	82	82	82
4.50B; 4 1/2J	5.00B; 5J	5.00B; 5J	5 1/2J	4.50B; 4 1/2J	5.00B; 5J	5.00B; 5J	5J; 5.00B	5J; 5.00B	5J; 5.00B
548	568	580	616	548	568	580	584	584	580
151 на ободе 4J	167 на ободе 5J	176 на ободе 5J	189 на ободе 5 1/2J	151 на ободе 4J	167 на ободе 5J	176 на ободе 5J	177 на ободе 5J	177 на ободе 5J	176 на ободе 5J
190 (T)	190 (T)	190 (T), 210 (H)	190 (T)	190 (T)	190 (T)	190 (T)	190 (T), 210 (H)	190 (T), 210 (H)	190(T), 210(H)

ROSAVA™
МЫ ЗНАЕМ ДОРОГИ – ДОРОГИ ЗНАЮТ НАС

WQ-101

Двигатель ревет, колеса из последних сил месят снежную кашу... Все напрасно. Машина буксует. Знакомая картина, не так ли?

Шины ***WQ-101*** созданы специально для того, чтобы вы о ней забыли. На рыхлом снегу и в снежной каше эти шины обеспечат прекрасную тягу, надежное сцепление, отличную устойчивость и управляемость. А вы привыкните к тому, что снегопад – отнюдь не катастрофа, а весьма красивое явление природы.

155/70R13 75T
175/70R13 82S
185/65R13 84S
175/70R14 84S
185/65R15 88S
205/65R15 94T

УПРАВЛЯЕМОСТЬ

- ✓ Отличная управляемость и прекрас ные тормозные характеристики на зимних дорогах

Направленный симметричный рисунок протектора с V-образными элементами, а также увеличенное количество ламелей значительно улучшают показатели сцепления и гарантируют хорошую управляемость на заснеженной дороге.

Улучшенные тормозные свойства обеспечивают компактные блоки протектора, которые отвечают за максимальный по площади контакт шины с дорогой.

БЕЗОПАСНОСТЬ

- ✓ Надежное сцепление на заснеженной дороге
- ✓ Устойчивость на поворотах
- ✓ Защита от аквапланирования

Шашки плечевой зоны, расположенные под углом 90° к направлению движения, обеспечивают хорошую проходимость по высокому снегу. Улучшение сцепления обеспечивают:

- направленный рисунок протектора;

- силика (кремнекислотный наполнитель) и высокодисперсный технический углерод в резиновой смеси;

- использование трех типов резиновых смесей для сохранения эластичности рисунка при низких температурах, а также специальные элементы с эффектом, подобным эффекту шипов.

Направленный V-образный рисунок протектора с широкими канавками и двумя широкими водоотводными каналами эффективно отводит воду и снежную кашу из зоны контакта шины с дорожным покрытием, повышая защиту от аквапланирования.

ЭКОНОМИЧНОСТЬ

- ✓ Повышенная износостойкость
- ✓ Снижение расхода топлива

Жесткость и форма боковых блоков шины способствуют равномерному распределению энергии трения при вращении, что увеличивает срок эксплуатации шины.

Протектор из 3-х типов резины сохраняет первоначальную эластичность на протяжении всего срока эксплуатации, улучшая износостойкость. Низкое сопротивление качению существенно экономит топливо.

ОТЛИЧНАЯ ТЯГА

- ✓ И на рыхлом снегу, и в снежной каше

Отличные тяговые свойства шины обеспечивают:

- широкие поперечные элементы протектора;

- большое количество кромок в зоне контакта с поверхностью;

- поперечные зигзагообразные ламели протектора: тяга на уровне шипованных шин!

КОМФОРТ

- ✓ Снижение шума и вибрации

Рисунок протектора состоит из комбинации блоков шашек разных размеров, которые обеспечивают снижение шума и вибраций элементов рисунка, а также равномерность износа протектора.

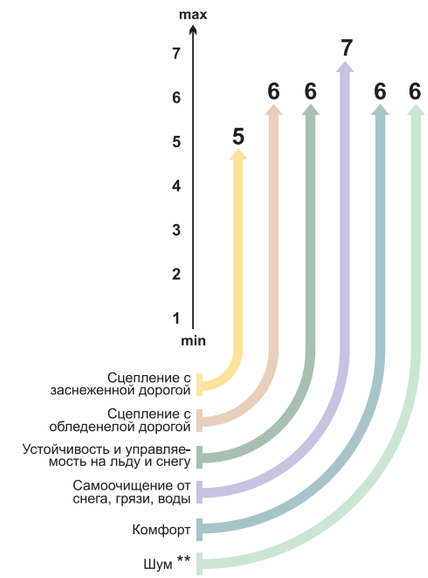

Наклонные канавки: дополнительные кромки сцепления в продольном и поперечном направлениях

Зигзагообразные ламели: увеличенное количество кромок сцепления

WQ-101	Укатанный снег, рыхлый снег, вода					
Посадочный диаметр, дюймы	13”	13”	13”	14”	15”	15”
Размер шины	155/70R13	175/70R13	185/65R13	175/70R14	185/65R15	205/65R15
Максимально допустимая нагрузка, кгс	387	475	500	500	560	670
Давление, соответствующее максимальной нагрузке, kPa	250	250	250	250	250	250
Индекс нагрузки	75	82	84	84	88	94
Обод рекомендуемый	4.50B; 4 1/2J	5.00B; 5J	5.50B; 5 1/2J	5.00B; 5J	5 1/2J; 6J	6J
Наружный диаметр, мм	548	580	568	606	621	647
Ширина профиля,мм, не более	151 на ободе 4J	176 на ободе 5J	191 на ободе 5.50B	176 на ободе 5J	189 на ободе 5 1/2J	209 на ободе 6J
Максимальная скорость, км/ч (индекс скорости)	190 (T)	180 (S)	180 (S)	180 (S)	180 (S)	190 (T)

** – максимальный бал соответсвует минимальному шуму.

На льду как на асфальте

WQ-102

Лед под пластом мокрого снега – ужасные условия для езды…, но не на шинах ***WQ-102***. Умея держаться за укатанный снег и лед мертвой хваткой, они доказывают: ни погода, ни состояние дорог – не причина менять свои планы. Потому что трудности существуют для того, чтобы их преодолевать.

175/70R13 82S
185/60R14 82S
195/65R15 91S
205/70R15 95S

БЕЗОПАСНОСТЬ НА ОБЛЕДЕНЕЛОЙ И ЗАСНЕЖЕНОЙ ДОРОГЕ

✔ Надежное сцепление и устойчивость при самых неблагоприятных погодных условиях

Улучшение сцепления на 8%* обеспечивают:

- направленный рисунок протектора;
- силика в протекторе (кремнекислотный наполнитель) и высокодисперсный технический углерод в резиновой смеси;
- использование трех резиновых смесей для сохранения эластичности рисунка при низких температурах;
- возможность ошиповки (рекомендуемая высота шипа 9 мм);
- ступенчатая форма шашек плечевой зоны для хорошей проходимости по высокому снегу;
- удлиненные ламели с большим количеством кромок сцепления.

Шахматное расположение канавок дополнительно повышает устойчивость автомобиля на поворотах.

ЗАЩИТА ОТ АКВАПЛАНИРОВАНИЯ

✔ Устойчивость на мокрой и заснеженной дороге

Направленный рисунок протектора с широкими канавками обеспечивает оптимальный отвод воды из зоны контакта шины с дорожным покрытием.

УПРАВЛЯЕМОСТЬ

✔ Улучшенная реакция на руле

✔ Отличное торможение на обледенелой дороге

Отличную управляемость на заснеженной дороге обеспечивают направленный симметричнй рисунок протектора с центральным ребром переменной ширины, а также увеличенное количество ламелей. Значительное улучшение тормозных характеристик на обледенелой дороге достигается благодаря таким факторам:

- площадь зоны контакта с поверхностью увеличена на 6%*;
- на шину можно устанавливать 6 рядов шипов по всей окружности;
- компактные блоки протектора обеспечивают максимальный контакт шины с дорогой.

ОТЛИЧНАЯ ТЯГА

✔ Прекрасные тяговые свойства на обледенелой и заснеженной дороге

Инновационный рисунок протектора создает больше кромок сцепления, которые обеспечивают отличные тяговые свойства шины на снегу и хорошую управляемость на поворотах.

Оптимизированная последовательность расположения шипов (от 90 до 108 в зависимости от размера шины) гарантирует отличную тягу на льду. Компактные блоки протектора обеспечивают максимальный контакт шины с дорогой.

ЭКОНОМИЧНОСТЬ

✔ Увеличение пробега шины на 10% – один из лучших показателей в этом сегменте зимних шин

Жесткость боковых блоков шины, а также их форма способствуют равномерному распределению давления по всей площади пятна контакта, что увеличивает срок эксплуатации шины.

Новая конструкция протектора (из 3-х видов резиновых смесей) со значительным содержанием специального каучука, сохраняющего первоначальную эластичность на протяжении всего периода эксплуатации, гарантирует улучшенную износостойкость.

Расположенная под шипом «подушечка», смягчает контакт шипа с дорогой, снижает уровень шума от шипов и увеличивает срок их эксплуатации.

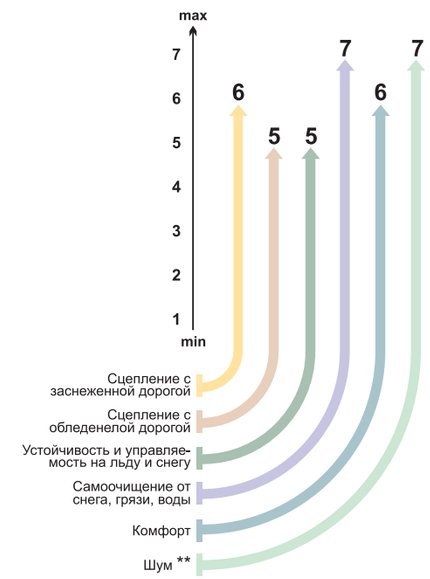

Сплошное ребро: повышение курсовой и боковой устойчивости на поворотах

Зигзагообразный рисунок: уменьшение шума от шипов

WQ-102	Обледенелая и заснеженная дорога			
Посадочный диаметр, дюймы	13”	14”	15”	15”
Размер шины	175/70R13	185/60R14	195/65R15	205/70R15
Максимально допустимая нагрузка, кгс	475	475	615	690
Давление, соответствующее максимальной нагрузке, kPa	250	250	250	250
Индекс нагрузки	82	82	91	95
Обод рекомендуемый	5.00B; 5J	5 1/2J	6J	6J
Наружный диаметр, мм	580	578	635	669
Ширина профиля,мм, не более	176 на ободе 5J	189 на ободе 5 1/2J	201 на ободе 6J	209 на ободе 6J
Максимальная скорость, км/ч (индекс скорости)	180 (S)	180 (S)	180 (S)	180 (S)

* – здесь и далее: по сравнению с шинами предыдущего поколения.

** – максимальный бал соответсвует минимальному шуму.

Зима с комфортом

WQ-103

Шины ***WQ-103*** – универсальное решение для заснеженных городских улиц и междугородных трасс. Укатанный и рыхлый снег, вода – наши шины справятся с ними, не требуя от вас при этом виртуозного мастерства. Более того, вы будете чувствовать себя за рулем комфортно, даже если для городских и дорожных служб зима снова станет полной неожиданностью.

185/65R14 86S
185/70R14 88S
195/70R14 91S

ОТЛИЧНАЯ УПРАВЛЯЕМОСТЬ

✓ Прекрасная управляемость и отличное торможение на зимней дороге

Направленный симметричный рисунок протектора с параллельными центральными шашками улучшает реакцию на руле и вместе с увеличенным количеством ламелей обеспечивает отличную управляемость на снегу.

Исключительные тормозные характеристики на обледенелой дороге обеспечиваются такими инновациями:

- площадь зоны контакта шины с поверхностью увеличена на 6%*;

- в протекторе использована специальная резиновая смесь;

- компактные блоки рисунка протектора обеспечивают максимальную площадь пятна контакта.

ТЯГА

✓ Отличные тяговые свойства на заснеженной дороге

Отличную тягу обеспечивают широкие поперечные канавки протектора и большое количество кромок в зоне контакта шины с дорожным покрытием.

БЕЗОПАСНОСТЬ

✓ Надежное сцепление и устойчивость на заснеженной дороге

✓ Защита от аквапланирования

Улучшение сцепления на 8%* обеспечивают:

- направленный рисунок протектора;

- силика (кремниекислотный наполнитель) и высокодисперсный технический углерод в резиновой смеси;

- использование трех резиновых смесей для сохранения эластичности рисунка при низких температурах.

Ступенчатые шашки плечевой зоны обеспечивают хорошую проходимость по высокому снегу.

Направленный V-образный рисунок протектора с широкими канавками и двумя широкими водоотводными каналами эффективно отводит воду из зоны контакта шины с дорожным покрытием, защищая от аквапланирования.

ЭКОНОМИЧНОСТЬ

✓ Повышенная износостойкость

✓ Экономия топлива

Жесткость боковых блоков шины, а также их форма способствуют равномерному распределению давления в пятне контакта, увеличивая срок эксплуатации шины.

Конструкция протектора (из 3-х видов резиновых смесей), который сохраняет первоначальную эластичность на протяжении всего срока эксплуатации, гарантирует улучшенное сцепление при низких температурах.

Кроме того, шина имеет низкое сопротивление качению, что позволяет существенно сократить расход топлива.

КОМФОРТ

✓ Снижение шума и вибраций

Рисунок протектора состоит из размещенных поочередно блоков шашек разных размеров. Это значительно снижает шум и вибрации элементов рисунка, а также способствует равномерному износу протектора.

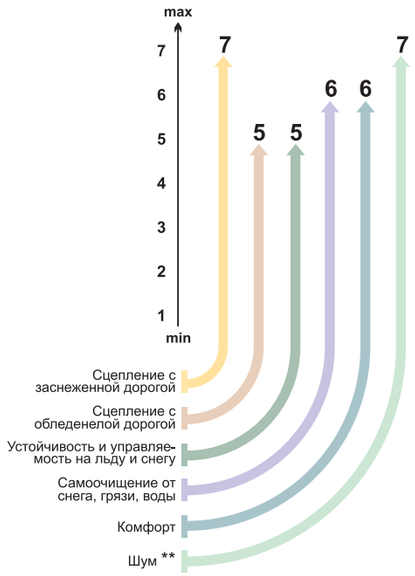

Стрелообразные элементы: улучшенное рассекание рыхлого снега, грязи и воды

Прямые канавки: максимально быстрое удаление воды, мокрого снега и грязи из зоны контакта

WQ-103	Рыхлый снег, снежная каша		
Посадочный диаметр, дюймы	14”	14”	14”
Размер шины	185/65R14	185/70R14	195/70R14
Максимально допустимая нагрузка, кгс	530	560	615
Давление, соответствующее максимальной нагрузке, kPa	250	250	250
Индекс нагрузки	86	88	91
Обод рекомендуемый	5 1/2J	5 1/2J	6J
Наружный диаметр, мм	596	616	630
Ширина профиля, мм, не более	189 на ободе 5 1/2J	189 на ободе 5 1/2J	201 на ободе 6J
Максимальная скорость, км/ч (индекс скорости)	180 (S)	180 (S)	180 (S)

* – здесь и далее: по сравнению с шинами предыдущего поколения.

** – максимальный бал соответсвует минимальному шуму.

ROSAVA™ МЫ ЗНАЕМ ДОРОГИ – ДОРОГИ ЗНАЮТ НАС

BC-10

155/70R13 75Q

Универсальная зимняя шина для всех типов дорог. Рисунок протектора обеспечивает надежную курсовую устойчивость и сцепление на зимних дорогах, низкое шумообразование.

Сцепление с заснеженной дорогой	4
Сцепление с обледенелой дорогой	4
Устойчивость и управляемость на льду и снегу	4
Самоочищение от снега, грязи, воды	4

характеристики — 1 2 3 4 5 — min → max

BC-46 Ledokol

175/70R13 82S
175/70R14 84S
185/70R14 88S
205/70R14 95S

Рисунок протектора, состоящий из элементов-шашек и большого количества поперечных и продольных канавок, обеспечивает надежное сцепление с мокрой и заснеженной дорогой, надежную курсовую устойчивость при движении по грязи и снежной каше. Самоочищаемый рисунок протектора обеспечивает отличную управляемость на заснеженных и мокрых дорогах. Возможна установка 4-х рядов шипов противоскольжения.

Сцепление с заснеженной дорогой	4
Сцепление с обледенелой дорогой	4
Устойчивость и управляемость на льду и снегу	4
Самоочищение от снега, грязи, воды	5

характеристики — 1 2 3 4 5 — min → max

BC-53

175/70R13 82S

Направленный самоочищаемый рисунок протектора состоит из шашек-блоков и большого количества поперечных и продольных канавок, которые обеспечивают высокую управляемость, надежную курсовую устойчивость автомобиля при движении по грязи и подтаявшему снегу. Поперечные синусоидальные прорези создают при движении дополнительные кромки и повышают сцепные характеристики на льду и снегу.

Модель шины	БЦ-10	BC-46				BC-53
Посадочный диаметр, дюймы	13”	13”	14”	14”	14”	13”
Размер шины	155/70R13	175/70R13	175/70R14	185/70R14	205/70R14	175/70R13
Максимально допустимая нагрузка, кгс	387	475	500	560	690	475
Давление, соответствующее максимальной нагрузке, kPa	250	250	250	250	250	250
Индекс нагрузки	75	82	84	88	95	82
Обод рекомендуемый	4.50B; 4 1/2J	5J; 5.00B	5.00B; 5J	5 1/2J	6J	5J; 5.00B
Наружный диаметр, мм	548	580	606	616	652	580
Ширина профиля, мм, не более	151 на ободе 4J	176 на ободе 5J	176 на ободе 5J	189 на ободе 5 1/2J	206 на ободе 6J	176 на ободе 5J
Максимальная скорость, км/ч (индекс скорости)	160 (Q)	180 (S)	180 (S)	180 (S)	180 (S)	180 (S)

ROSAVA™ МЫ ЗНАЕМ ДОРОГИ – ДОРОГИ ЗНАЮТ НАС

ВС-2

165/70R13 79Q

Универсальная зимняя шина для всех типов дорожного покрытия. Отличное сцепление шины с дорогой как в продольном, так и в поперечном направлении.

Переменная ширина канавок и зигзаг переменного шага повышают защиту от аквапланирования, обеспечивают самоочищение рисунка протектора, а также низкое сопротивление качению, короткий тормозной путь.

БЦ-6

175/70R13 82S
205/70R14 95S

Рисунок протектора обеспечивает надежную курсовую устойчивость и хорошее сцепление с дорогой при движении на мокрых и обледенелых дорогах всех типов. Возможно использование шипов противоскольжения.

ВС-52
Winter Sprint

185/65R14 86S
195/65R15 91S

Рисунок протектора обеспечивает надежную курсовую устойчивость и отличную управляемость на заснеженной и мокрой дороге, сниженный уровень шума.

Окружные зигзагообразные канавки способствуют самоочищению, снижают риск аквапланирования.

Зигзагообразные ламели создают добавочные кромки сцепления на льду и снегу для улучшения сцепления при маневрировании, улучшают тягу и торможение.

ОИ-297, С-1

205/70R14 95Q

Шина имеет хорошие сцепные свойства, эксплуатируется при заснеженном и обледенелом состоянии дорог. Предусматривается установка шипов противоскольжения.

Модель шины	ВС-2	БЦ-6		ВС-52		ОИ-297,С-1
Посадочный диаметр, дюймы	13”	13”	14”	14”	15”	14”
Размер шины	165/70R13	175/70R13	205/70R14	185/65R14	195/65R15	205/70R14
Максимально допустимая нагрузка, кгс	437	475	690	530	615	690
Давление, соответствующее максимальной нагрузке, kPa	250	250	250	250	250	250
Индекс нагрузки	79	82	95	86	91	95
Обод рекомендуемый	5.00B; 5J	5.00B; 5J	6J	5 1/2J	6J	6J
Наружный диаметр, мм	568	580	652	596	635	652
Ширина профиля,мм, не более	167 на ободе 5J	176 на ободе 5J	206 на ободе 6J	189 на ободе 5 1/2J	201 на ободе 6J	206 на ободе 6J
Максимальная скорость, км/ч (индекс скорости)	160 (Q)	180 (S)	180 (S)	180 (S)	180 (S)	160 (Q)

WQ-101
WQ-102
WQ-103
БЦ-10
ВС-46
ВС-53
ВС-2
БЦ-6
ВС-52 Winter Sprint
ОИ-297, С-1

Шины с всесезонным рисунком протектора

BC-40

185/65R13 84T
185/65R14 86T/H
185/70R14 88T
195/70R14 91T

Рисунок протектора с высокоэластичными элементами обеспечивает надежное сцепление шины с мокрым и заснеженным дорожным покрытием, а также способствует высокому уровню безопасности.

Центральное фигурное ребро служит повышению курсовой устойчивости и маневренности автомобиля.

Сцепление с сухой дорогой	4
Сцепление с мокрой и заснеженной дорогой	4
Самоочищение от снега, грязи, воды	4
Защита от боковых ударов	4
Износостойкость	5

характеристики: 1 2 3 4 5 — min → max

Модель шины	BC-40			
Посадочный диаметр, дюймы	13”	14”	14”	14”
Размер шины	185/65R13	185/65R14	185/70R14	195/70R14
Максимально допустимая нагрузка, кгс	500	530	560	615
Давление, соответствующее максимальной нагрузке, kPa	250	250	250	250
Индекс нагрузки	84	86	88	91
Обод рекомендуемый	5.50B; 5 1/2J	5 1/2J	5 1/2J	6J
Наружный диаметр, мм	568	596	616	630
Ширина профиля,мм, не более	191 на ободе 5.50B	189 на ободе 5 1/2J	189 на ободе 5 1/2J	201 на ободе 6J
Максимальная скорость, км/ч (индекс скорости)	190 (T)	190 (T), 210 (H)	190 (T)	190 (T)

BC-41

195/65R15 91T

Наличие окружных канавок и отсутствие тупиковых зон способствует самоочищению шины от снега, грязи и обеспечивает эффективный отвод воды из зоны контакта.

Рисунок протектора способствует снижению резонансных явлений, возникающих при движении автомобиля на высоких скоростях, снижен уровень шума.

Сцепление с сухой дорогой	4
Сцепление с мокрой и заснеженной дорогой	5
Самоочищение от снега, грязи, воды	5
Защита от боковых ударов	5
Износостойкость	5

характеристики: 1 2 3 4 5 — min → max

BC-48 Capitan

165/70R13 79T
175/70R13 82T

Рисунок протектора, состоит из двух рядов шашек, разделенных широкой окружной канавкой. Каждая шашка рисунка протектора имеет выборки, способствующие улучшению сцепных свойств в зоне контакта, а наличие окружных канавок способствует интенсивному отводу воды из зоны контакта шины с мокрой дорогой и повышению курсовой устойчивости. Крайние элементы, улучшают сцепление как в продольном, так и в поперечном направлении. Шашки и элементы для большей эластичности разделены тонкими ножевыми прорезями, способствующими разделению водной пленки, повышают сцепление с мокрой дорогой.

Сцепление с сухой дорогой	5
Сцепление с мокрой и заснеженной дорогой	4
Самоочищение от снега, грязи, воды	5
Защита от боковых ударов	5
Износостойкость	4

характеристики: 1 2 3 4 5 — min → max

Модель шины	BC-41	BC-48 Capitan	
Посадочный диаметр, дюймы	15”	13”	13”
Размер шины	195/65R15	165/70R13	175/70R13
Максимально допустимая нагрузка, кгс	615	437	475
Давление, соответствующее максимальной нагрузке, kPa	250	250	250
Индекс нагрузки	91	79	82
Обод рекомендуемый	6J	5.00B; 5J	5.00B; 5J
Наружный диаметр, мм	635	568	580
Ширина профиля,мм, не более	201 на ободе 6J	167 на ободе 5J	176 на ободе 5J
Максимальная скорость, км/ч (индекс скорости)	190 (T)	190 (T)	190 (T)

ROSAVA
МЫ ЗНАЕМ ДОРОГИ – ДОРОГИ ЗНАЮТ НАС

BC-40
BC-41
BC-48 Capitan
AS-701
BC-54
BC-55
BC-56
BC-51 Orbita
БЦ-19
БЦ-20
БЦ-1
БЦ-16
К-96

Новинка!

AS-701 205/70R16 97T

AS-701 – всесезонная шина 2011 года для кроссоверов и внедорожников. Агрессивный рисунок протектора, использование специальных резин, производство на современном высокотехнологичном оборудовании обеспечивают шине ряд преимуществ:

✓ **ПРЕВОСХОДНОЕ СЦЕПЛЕНИЕ НА ЛЮБОЙ ДОРОГЕ**
- эффективное самоочищение протектора от воды, грязи и снега;
- максимизированное пятно контакта с дорогой.

✓ **ВЫСОКАЯ ИЗНОСОСТОЙКОСТЬ**
- стойкость к повреждениям на грунтовой дороге и пересеченной местности;
- улучшенный теплоотвод.

✓ **БЕЗОПАСНОСТЬ**
- защита от аквапланирования;
- надежное сцепление и устойчивость, как на прямой дороге, так и в поворотах;
- отличные тормозные свойства на всех видах дорожных покрытий.

✓ **КОМФОРТ**
- снижение шума и вибраций;
- экономия топлива;
- надежность в любое время года.

BC-54 205/70R15 95T 185/75R16 92Q

Самоочищаемый рисунок протектора обеспечивает надежное сцепление с дорожным покрытием, хорошую проходимость по бездорожью, удовлетворяет высоким требованиям по безопасности, сопротивлению качения и уровню шума.

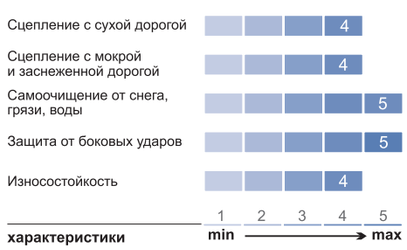

BC-55

235/75R15 105S

Разнонаправленный рисунок протектора универсального типа, состоящий из четырех продольных ребер, способствует равномерному распределению нагрузки, обеспечивает хорошую управляемость на дороге и по бездорожью, равномерный износ и увеличенный ресурс.

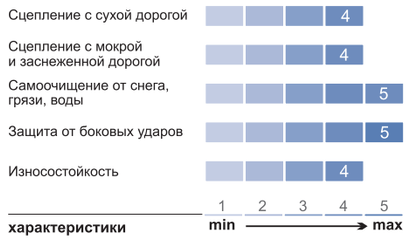

BC-56

235/75R15 105S

Разнонаправленный рисунок протектора способствует равномерному распределению нагрузки, обеспечивает хорошую управляемость на дороге и по бездорожью, равномерный износ и увеличенный ресурс.

Продольные зигзагообразные борозды способствуют самоочищению рисунка, улучшают тяговые свойства, снижают риск аквапланирования. Широкие радиальные канавки и оптимальная последовательность блоков повышают комфорт за счет снижения уровня шума.

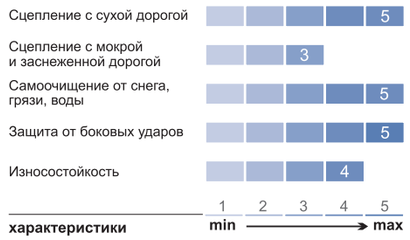

Модель шины	AS-701	BC-54		BC-55	BC-56
Посадочный диаметр, дюймы	16”	15”	16”	15”	15”
Размер шины	205/70R16	205/70R15	185/75R16	235/75R15	235/75R15
Максимально допустимая нагрузка, кгс	730	690	630	925	925
Давление, соответствующее максимальной нагрузке, kPa	250	250	250	250	250
Индекс нагрузки	97	95	92	105	105
Обод рекомендуемый	6J	6J	5J	6 1/2J	6 1/2J
Наружный диаметр, мм	694	669	684	733	733
Ширина профиля,мм, не более	209 на ободе 6J	209 на ободе 6J	184 на ободе 5J	235 на ободе 6 1/2J	235 на ободе 6 1/2J
Максимальная скорость, км/ч (индекс скорости)	190 (T)	190 (T)	160 (Q)	180 (S)	180 (S)

BC-40
BC-41
BC-48 Capitan
AS-701
BC-54
BC-55
BC-56
BC-51 Orbita
БЦ-19
БЦ-20
БЦ-1
БЦ-16
К-96

ВС-51 Orbita

185/65R13 84T
175/70R14 84T
205/70R14 95T

Шины предназначены для всех погодных условий. Рисунок протектора способствует эффективному отводу воды и грязи из зоны контакта, повышению курсовой устойчивости.

Ножевые прорези, разделяющие водяную пленку, уменьшают риск аквапланирования и улучшают сцепные свойства в зоне пятна контакта. Различие элементов рисунка протектора по форме и размеру снижает резонанс и уровень шума.

характеристики (1 min – 5 max)	
Сцепление с сухой дорогой	4
Сцепление с мокрой и заснеженной дорогой	3
Самоочищение от снега, грязи, воды	4
Защита от боковых ударов	4
Износостойкость	4

БЦ-19, БЦ-20

165/70R13 79T 175/70R13 82T

Рисунок протектора обеспечивает шине стабильную работу, надежность, высокие эксплуатационные свойства как на сухой, так и мокрой дороге.

характеристики (1 min – 5 max)	
Сцепление с сухой дорогой	4
Сцепление с мокрой и заснеженной дорогой	4
Самоочищение от снега, грязи, воды	4
Защита от боковых ударов	5
Износостойкость	5

Модель шины	ВС-51 Orbita			БЦ-19, БЦ-20	
Посадочный диаметр, дюймы	13”	14”	14”	13”	13”
Размер шины	185/65R13	175/70R14	205/70R14	165/70R13	175/70R13
Максимально допустимая нагрузка, кгс	500	500	690	437	475
Давление, соответствующее максимальной нагрузке, kPa	250	250	250	250	250
Индекс нагрузки	84	84	95	79	82
Обод рекомендуемый	5½J; 5.50B	5.00B; 5J	6J	5.00B; 5J	5.00B; 5J
Наружный диаметр, мм	568	606	652	568	580
Ширина профиля, мм, не более	191 на ободе 5.50B	176 на ободе 5J	206 на ободе 6J	167 на ободе 5J	176 на ободе 5J
Максимальная скорость, км/ч (индекс скорости)	190 (T)	190 (T)	190 (T)	190 (T)	190 (T)

БЦ-1

205/70R14 95T

Рисунок протектора выполнен со щелевидными прорезями в плечевой зоне с целью снижения жесткости и повышения эластичности шины. Конфигурация беговой дорожки и рисунка протектора обеспечивают высокие тяговые и тормозные характеристики на мокром, заснеженном и обледенелом покрытиях.

БЦ-16

205/70R14 95T

Рисунок протектора обеспечивает хорошие сцепные свойства с дорогой при различных погодных условиях, стабильную работу на всех типах дорог.

К-96*

4.00-10C 69E

Шина предназначена для грузовых мотороллеров, а также для другой мототехники, прицепов, тележек при эксплуатации на дорогах различных категорий.

Модель шины	БЦ-1	БЦ-16	К-96 *
Посадочный диаметр, дюймы	14”	14”	10”
Размер шины	205/70R14	205/70R14	4.00-10C
Максимально допустимая нагрузка, кгс	690	690	325
Давление, соответствующее максимальной нагрузке, kPa	250	250	250
Индекс нагрузки	95	95	69
Обод рекомендуемый	6J	6J	–
Наружный диаметр, мм	652	652	460
Ширина профиля, мм, не более	206 на ободе 6J	206 на ободе 6J	108
Максимальная скорость, км/ч (индекс скорости)	190 (T)	190 (T)	70 (E)

* Шины диагональной конструкции

ВС-40
ВС-41
ВС-48 Capitan
AS-701
ВС-54
ВС-55
ВС-56
ВС-51 Orbita
БЦ-19
БЦ-20
БЦ-1
БЦ-16
К-96

ОБОЗНАЧЕНИЯ НА БОКОВИНЕ ШИНЫ

1. Направление вращения шины (для шин с направленным рисунком протектора)
2. Максимально допустимые нагрузка и давление
3. Обозначение степени качества шины по стандарту США
4. Шина с возможностью ошиповки*
5. Бескамерная шина
6. Шина с металлокордным брекером
7. Типоразмер
8. Шина радиальной конструкции
9. Шина предназначена для эксплуатации в зимних условиях (mud+snow)*
7. Типоразмер
10. Дата изготовления (две первые цифры – неделя, две последние – год)
11. Условное обозначение кода размера шины по стандарту США
12. TWI – символ, обозначающий место расположения индикаторов износа (выступов на дне канавок протектора)
13. Количество слоев и тип корда каркаса и брекера (по боковине и в протекторе)
14. Товарный знак
15. Страна-производитель
16. Модель шины
17. Нормативный документ, в соответствии с которым изготовлена шина
18. Символ омологации на соответствие стандартам Европы
19. Номер сертификата утверждения на соответствие шины Международному Правилу №30 UN ECE
20. Знак соответствия требованиям директив Евросоюза 92/23/EEC, 2001/43/EC по шуму
21. Символ соответствия стандарту США
22. Условное обозначение кода завода-производителя по стандарту США

** - обозначение для шин с зимним рисунком протектора*

7 РАСШИФРОВКА ТИПОРАЗМЕРА

185	/	60	R	14	82	S
1		2	3	4	5	6

1. Ширина профиля, мм
2. Индекс серии: номинальное отношение высоты профиля к ширине, %
3. Символ радиальной конструкции шины
4. Посадочный диаметр обода, дюймы
5. Индекс нагрузки
6. Индекс скорости

Пневматическая шина – упругая оболочка, которая устанавливается на обод колеса и заполняется воздухом под давлением.

Бескамерная пневматическая шина – шина, в которой воздушная полость образована покрышкой и ободом колеса.

Покрышка – торообразная оболочка пневматической шины, непосредственно принимающая нагрузку при эксплуатации автомобиля и обеспечивающая сцепление шины с дорогой.

КОНСТРУКТИВНЫЕ ЭЛЕМЕНТЫ БЕСКАМЕРНОЙ ШИНЫ

1. Протектор – наружная резиновая часть покрышки пневматической шины с рельефным рисунком, которая обеспечивает сцепление с дорогой и предохраняет каркас от повреждений.

2. Экран брекера (экранирующий слой) – защитный слой, размещенный между металлобрекером и протектором. Обеспечивает защиту брекера от механических повреждений и уменьшает потери на качение.

3. Брекер – внутренняя часть покрышки пневматической шины, состоящая из прорезиненных слоев металлического корда. Расположен между протектором и каркасом и предназначен для смягчения ударных нагрузок во время движения.

4. Бортовое кольцо — состоит из практически не растягивающего проволочного сердечника, обеспечивает надежную посадку шины на диске и плавный, стабильный ход.

5. Каркас – силовая часть покрышки пневматической шины, которая состоит из одного или нескольких слоев прорезиненного корда, закрепленных на бортовых кольцах.

6. Боковина – наружная резиновая деталь покрышки, которая защищает каркас от боковых внешних повреждений.

7. Герметизирующий слой – слой газонепроницаемой резины, расположенный на первом слое каркаса покрышки бескамерной шины. Обеспечивает герметичность шины.

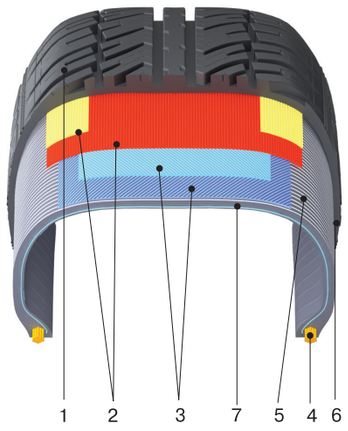

ТЕХНИЧЕСКИЕ ХАРАКТЕРИСТИКИ

Модель шины	Посадочный диаметр, дюймы	Размер шины	Максимально допустимая нагрузка, кгс	Давление, соответствующее максимальной нагрузке, kPa	Индекс нагрузки	Обод рекомендуемый	Обод допускаемый	Наружный диаметр, мм	Ширина профиля, мм, не более	Максимальная скорость, км/ч (индекс скорости)
SQ-201 Aqualine	13”	175/70R13	475	250	82	5.00B; 5J	4.50B; 4 1/2J; 5.50B; 5 1/2J; 6.00B; 6J	580	176 на ободе 5J	210 (H)
	14”	175/65R14	475	250	82	5.00B; 5J	5 1/2J; 5.50B; 6J	584	177 на ободе 5J	210 (H)
		185/60R14	475	250	82	5 1/2J	5J; 6J; 6 1/2J	578	189 на ободе 5 1/2J	210 (H)
		185/65R14	530	250	86	5 1/2J	5J; 6J; 6 1/2J	596	189 на ободе 5 1/2J	210 (H)
	15”	185/70R14	560	250	88	5 1/2J	4 1/2J; 5J	616	189 на ободе 5 1/2J	210 (H)
	15”	185/65R15	560	250	88	5 1/2J; 6J	5J; 6 1/2J	621	189 на ободе 5 1/2J	210 (H)
		195/65R15	615	250	91	6J	5 1/2J; 6 1/2J; 7J	635	201 на ободе 6J	210 (H)
		205/65R15	670	250	94	6J	5 1/2J; 7J; 7 1/2J	647	209 на ободе 6J	210 (H)
Quartum S49	13”	175/70 R13	475	250	82	5.00B; 5J	4.50B; 4 1/2J; 5.50B; 5 1/2J; 6.00B; 6J	580	176 на ободе 5J	210 (H)
	14”	185/60 R14	475	250	82	5 1/2J	5J; 6J; 6 1/2J	578	189 на ободе 5 1/2J	210 (H)
		185/65 R14	530	250	86	5 1/2J	5J; 6J; 6 1/2J	596	189 на ободе 5 1/2J	210 (H)
	15”	185/65 R15	560	250	88	51/2J; 6J	5J; 6 1/2J	621	189 на ободе 5 1/2J	210 (H)
		195/60 R15	560	250	88	6J	5 1/2J; 6 1/2J; 7J	615	201 на ободе 6J	210 (H)
		195/65 R15	615	250	91	6J	5 1/2J; 6 1/2J; 7J	635	201 на ободе 6J	210 (H)
		205/65 R15	670	250	94	6J	5 1/2J; 6 1/2J; 7J; 7 1/2J	647	209 на ободе 6J	210 (H)
ВС-43	13”	155/70R13	387	250	75	4.50B; 4 1/2J	4.00B; 4J; 5.00B; 5J	548	151 на ободе 4J	190 (T)
		165/70R13	437	250	79	5.00B; 5J	4.00B; 4J; 4 1/2J; 4.50B; 5.50B; 5 1/2J	568	167 на ободе 5J	190 (T)
		175/70R13	475	250	82	5.00B; 5J	4.50B; 4 1/2J; 5.50B; 5 1/2J; 6.00B; 6J	580	176 на ободе 5J	190 (T), 210 (H)
	14”	185/70R14	560	250	88	5 1/2J	4 1/2J; 5J	616	189 на ободе 5 1/2J	190 (T)
ВС-49	13”	175/70R13	475	250	82	5.00B; 5J	4.50B; 4 1/2J; 5.50B; 5 1/2J; 6.00B; 6J	580	176 на ободе 5J	190 (T), 210 (H)
	14”	185/60R14	475	250	82	5 1/2J	5J; 6J; 6 1/2J	578	189 на ободе 5 1/2J	190 (T), 210 (H)
		185/65R14	530	250	86	5 1/2J	5J; 6J; 6 1/2J	596	189 на ободе 5 1/2J	190 (T), 210 (H)
	15”	185/65R15	560	250	88	5 1/2J; 6J	5J; 6 1/2J	621	189 на ободе 5 1/2J	210 (H)
		195/60R15	560	250	88	6J	5 1/2J; 6 1/2J; 7J	615	201 на ободе 6J	210 (H)
		195/65R15	615	250	91	6J	5 1/2J; 6 1/2J; 7J	635	201 на ободе 6J	210 (H)
		205/65R15	670	250	94	6J	5 1/2J; 7J; 7 1/2J	647	209 на ободе 6J	210 (H)
ВС-50	14”	175/65R14	475	250	82	5.00B; 5J	5.50B; 5 1/2J; 6J	584	177 на ободе 5J	190 (T), 210 (H)
БЦ-23	14”	175/65R14	475	250	82	5.00B; 5J	5.50B; 5 1/2J; 6J	584	177 на ободе 5J	190 (T), 210 (H)
ВС-11	13”	155/70R13	387	250	75	4.50B; 4 1/2J	4.00B; 4J; 5.00B; 5J	548	151 на ободе 4J	190 (T)
		165/70R13	437	250	79	5.00B; 5J	4.00B; 4J; 4 1/2J; 4.50B; 5.50B; 5 1/2J	568	167 на ободе 5J	190 (T)
		175/70R13	475	250	82	5.00B; 5J	4.50B; 4 1/2J; 5.50B; 5 1/2J; 6.00B; 6J	580	176 на ободе 5J	190 (T)
БЦ-4	13”	175/70R13	475	250	82	5.00B; 5J	4.50B; 4 1/2J; 5.50B; 5 1/2J; 6.00B; 6J	580	176 на ободе 5J	190 (T), 210 (H)

ТЕХНИЧЕСКИЕ ХАРАКТЕРИСТИКИ

Модель шины	Посадочный диаметр, дюймы	Размер шины	Максимально допустимая нагрузка, кгс	Давление, соответствующее максимальной нагрузке, kPa	Индекс нагрузки	Обод рекомендуемый	Обод допускаемый	Наружный диаметр, мм	Ширина профиля, мм, не более	Максимальная скорость, км/ч (индекс скорости)
WQ-101	13”	155/70R13	387	250	75	4.50B; 4 1/2J	4.00B; 4J; 5.00B; 5J	548	151 на ободе 4J	190 (T)
		175/70R13	475	250	82	5.00B; 5J	4.50B; 4 1/2J; 5.50B; 5 1/2J; 6.00B; 6J	580	176 на ободе 5J	180 (S)
		185/65R13	500	250	84	5.50B; 5 1/2J	5.00B; 5J; 6.00B; 6J; 6 1/2J	568	191 на ободе 5.50B	180 (S)
	14”	175/70R14	500	250	84	5.00B; 5J	4 1/2J; 5.50B; 5 1/2J; 6J	606	176 на ободе 5J	180 (S)
	15”	185/65R15	560	250	88	5 1/2J; 6J	5J; 6 1/2J	621	189 на ободе 5 1/2J	180 (S)
		205/65R15	670	250	94	6J	5 1/2J; 7J; 7 1/2J	647	209 на ободе 6J	190 (T)
WQ-102	13”	175/70R13	475	250	82	5.00B; 5J	4.50B; 4 1/2J; 5.50B; 5 1/2J; 6.00B; 6J	580	176 на ободе 5J	180 (S)
	14”	185/60R14	475	250	82	5 1/2J	5J; 6 1/2J; 6J	578	189 на ободе 5 1/2J	180 (S)
	15”	195/65R15	615	250	91	6J	5 1/2J; 6 1/2J; 7J	635	201 на ободе 6J	180 (S)
		205/70R15	690	250	95	6J	6 1/2J; 7J	669	209 на ободе 6J	180 (S)
WQ-103	14”	185/65R14	530	250	86	5 1/2J	5J; 6J; 6 1/2J	596	189 на ободе 5 1/2J	180 (S)
		185/70R14	560	250	88	5 1/2J	4 1/2J; 5J	616	189 на ободе 5 1/2J	180 (S)
		195/70R14	615	250	91	6J	5J; 5 1/2J; 6 1/2J	630	201 на ободе 6J	180 (S)
БЦ-10	13”	155/70R13	387	250	75	4.50B; 4 1/2J	4.00B; 4J; 5.00B; 5J	548	151 на ободе 4J	160 (Q)
ВС-46 Ledokol	13”	175/70R13	475	250	82	5.00B; 5J	4.50B; 4 1/2J; 5 1/2J; 5.50B;6.00B; 6J	580	176 на ободе 5J	180 (S)
	14”	175/70R14	500	250	84	5.00B; 5J	4 1/2J; 5.50B; 5 1/2J; 6J	606	176 на ободе 5J	180 (S)
		185/70R14	560	250	88	5 1/2J	4 1/2J; 5J	616	189 на ободе 5 1/2J	180 (S)
		205/70R14	690	250	95	6J	5 1/2J; 6 1/2J; 7J	652	206 на ободе 6J	180 (S)
ВС-53	13”	175/70R13	475	250	82	5.00B; 5J	4.50B; 4 1/2J; 5.50B; 5 1/2J; 6.00B; 6J	580	176 на ободе 5J	180 (S)
ВС-2	13”	165/70R13	437	250	79	5.00B; 5J	4.00B; 4J; 4 1/2J; 4.50B; 5.50B; 5 1/2J	568	167 на ободе 5J	160 (Q)
БЦ-6	13”	175/70R13	475	250	82	5.00B; 5J	4.50B; 4 1/2J; 5.50B; 5 1/2J; 6.00B; 6J	580	176 на ободе 5J	180 (S)
	14”	205/70R14	690	250	95	6J	5 1/2J; 6 1/2J; 7J	652	206 на ободе 6J	180 (S)
ВС-52	14”	185/65R14	530	250	86	5 1/2J	5J; 6J; 6 1/2J	596	189 на ободе 5 1/2J	180 (S)
	15”	195/65R15	615	250	91	6J	5 1/2J; 6 1/2J; 7J	635	201 на ободе 6J	180 (S)
ОИ-297,С-1	14”	205/70R14	690	250	95	6J	5 1/2J; 6 1/2J; 7J	652	206 на ободе 6J	160 (Q)
ВС-40	13”	185/65R13	500	250	84	5.50B; 5 1/2J	5.00B; 5J; 6.00B; 6J; 6 1/2J	568	191 на ободе 5.50B	190 (T)
	14”	185/65R14	530	250	86	5 1/2J	5J; 6J; 6 1/2J	596	189 на ободе 5 1/2J	190 (T), 210 (H)
		185/70R14	560	250	88	5 1/2J	4 1/2J; 5J	616	189 на ободе 5 1/2J	190 (T)
		195/70R14	615	250	91	6J	5J; 5 1/2J; 6 1/2J	630	201 на ободе 6J	190 (T)
ВС-41	15”	195/65R15	615	250	91	6J	5 1/2J; 6 1/2J; 7J	635	201 на ободе 6J	190 (T)
ВС-48 Capitan	13”	165/70R13	437	250	79	5.00B; 5J	4.00B; 4J; 4 1/2J; 4.50B; 5.50B; 5 1/2J	568	167 на ободе 5J	190 (T)
		175/70R13	475	250	82	5.00B; 5J	4.50B; 4 1/2J; 5.50B; 5 1/2J; 6.00B; 6J	580	176 на ободе 5J	190 (T)
AS-701	16”	205/70R16	730	250	97	6J	5 1/2J; 6 1/2J; 7J	694	209 на ободе 6J	190 (T)
ВС-54	15”	205/70R15	690	250	95	6J	5 1/2J; 6 1/2J; 7J	669	209 на ободе 6J	190 (T)
	16”	185/75R16	630	250	92	5J	5 1/2J; 6J	684	184 на ободе 5J	160 (Q)
ВС-55	15”	235/75R15	925	250	105	6 1/2J	6J; 7J; 7 1/2J; 8J	733	235 на ободе 6 1/2J	180 (S)
ВС-56	15”	235/75R15	925	250	105	6 1/2J	6J; 7J; 7 1/2J; 8J	733	235 на ободе 6 1/2J	180 (S)
ВС-51 Orbita	13”	185/65R13	500	250	84	5.50B; 5 1/2J	5.00B; 5J; 6.00B; 6J; 6 1/2J	568	191 на ободе 5.50B	190 (T)
	14”	175/70R14	500	250	84	5.00B; 5J	4 1/2J; 5.50B; 5 1/2J; 6J	606	176 на ободе 5J	190 (T)
		205/70R14	690	250	95	6J	5 1/2J; 6 1/2J; 7J	652	206 на ободе 6J	190 (T)
БЦ-19 БЦ-20	13”	165/70R13	437	250	79	5.00B; 5J	4.00B; 4J; 4 1/2J; 4.50B; 5.50B; 5 1/2J	568	167 на ободе 5J	190 (T)
	13”	175/70R13	475	250	82	5.00B; 5J	4.50B; 4 1/2J; 5.50B; 5 1/2J; 6.00B; 6J	580	176 на ободе 5J	190 (T)
БЦ-1	14”	205/70R14	690	250	95	6J	5 1/2J; 6 1/2J; 7J	652	206 на ободе 6J	190 (T)
БЦ-16	14”	205/70R14	690	250	95	6J	5 1/2J; 6 1/2J; 7J	652	206 на ободе 6J	190 (T)
К-96	10”	4.00-10C	325	250	69	——	——	460	108	70 (E)

Карта подбора шин по моделям и типоразмерам

Посадочный диаметр	Типоразмер	SQ-201	Quartum S49	BC-43	BC-49	BC-50	БЦ-23	BC-11	БЦ-4	WQ-101	WQ-102	WQ-103	БЦ-10	BC- 46 Ledokol	BC-53
Рисунок протектора															
Номер страницы в каталоге		4	6	8	8	9	9	9	9	10	12	14	16	17	17
13”	155/70R13			✓				✓		✓			✓		
	165/70R13			✓				✓							
	175/70R13	✓	✓	✓	✓			✓	✓	✓	✓			✓	✓
	185/65R13									✓					
14”	175/65R14	✓				✓	✓								
	175/70R14									✓				✓	
	185/60R14	✓	✓		✓						✓				
	185/65R14	✓	✓		✓							✓			
	185/70R14	✓		✓								✓		✓	
	195/70R14											✓			
	205/70R14													✓	
15”	185/65R15	✓	✓		✓					✓					
	195/60R15		✓		✓										
	195/65R15	✓	✓		✓						✓				
	205/65R15	✓	✓		✓					✓					
	205/70R15										✓				
	235/75R15														
16”	185/75R16														
	205/70R16														
10”	4.00-10C														

Типоразмер	BC-2	БЦ-6	BC- 52 WINTER SPRINT	ОИ-297 C-1	BC-40	BC-41	BC-48 CAPITAN	AS-701	BC-54	BC-55	BC-56	BC-51 ORBITA	БЦ-19	БЦ-20	БЦ-1	БЦ-16	K-96
Рисунок протектора																	
Номер страницы в каталоге	18	18	19	19	20	21	21	22	22	22	23	24	24	24	25	25	25
155/70R13																	
165/70R13	✓						✓						✓				
175/70R13		✓					✓							✓			
185/65R13					✓							✓					
175/65R14																	
175/70R14												✓					
185/60R14																	
185/65R14			✓		✓												
185/70R14					✓												
195/70R14					✓												
205/70R14		✓		✓								✓			✓	✓	
185/65R15																	
195/60R15																	
195/65R15			✓			✓											
205/65R15																	
205/70R15									✓								
235/75R15										✓*	✓						
185/75R16									✓								
205/70R16								✓									
4.00-10C																	✓

Шины с дорожным рисунком протектора

Шины с зимним рисунком протектора

Шины с всесезонным рисунком протектора

* Шины с универсальным рисунком протектора

Индексы нагрузки

Индекс нагрузки	Максимально допустимая нагрузка на шину, кгс	Индекс нагрузки	Максимально допустимая нагрузка на шину, кгс	Индекс нагрузки	Максимально допустимая нагрузка на шину, кгс	Индекс нагрузки	Максимально допустимая нагрузка на шину, кгс
50	190	70	335	90	600	110	1060
51	195	71	345	91	615	111	1090
52	200	72	355	92	630	112	1120
53	206	73	365	93	650	113	1150
54	212	74	375	94	670	114	1180
55	218	75	387	95	690	115	1215
56	224	76	400	96	710	116	1250
57	230	77	412	97	730	117	1285
58	236	78	425	98	750	118	1320
59	243	79	437	99	775	119	1360
60	250	80	450	100	800	120	1400
61	257	81	462	101	825	121	1450
62	265	82	475	102	850	122	1500
63	272	83	487	103	875	123	1550
64	280	84	500	104	900	124	1600
65	290	85	515	105	925	125	1650
66	300	86	530	106	950	126	1700
67	307	87	545	107	975	127	1750
68	315	88	560	108	1000	128	1800
69	325	89	580	109	1030	129	1850

Одной из характеристик автомобильной шины является индекс нагрузки. Он указывает максимально допустимую нагрузку на шину при эксплуатации автомобиля.

При замене шин на автомобиле необходимо пользоваться рекомендациями автопроизводителя по типоразмеру, максимально допустимой нагрузке и давлению (при заданной максимальной скорости) шин.

Таблица перевода давления в шинах (1 Бар = 100 kPa)

Бар	PSI	Бар	PSI	Бар	PSI	Бар	PSI
1,0	14	2,2	32	3,4	49	4,6	67
1,1	16	2,3	33	3,5	51	4,7	68
1,2	17	2,4	35	3,6	52	4,8	70
1,3	19	2,5	36	3,7	54	4,9	71
1,4	20	2,6	38	3,8	55	5,0	72
1,5	22	2,7	39	3,9	57	5,1	74
1,6	23	2,8	41	4,0	58	5,2	75
1,7	25	2,9	42	4,1	59	5,3	77
1,8	26	3,0	44	4,2	61	5,4	78
1,9	28	3,1	45	4,3	62	5,5	80
2,0	29	3,2	46	4,4	64	5,6	81
2,1	30	3,3	48	4,5	65	5,7	83

PSI – давление в фунтах на квадратный дюйм

Индекс скорости	J	K	L	M	N	P	Q	R	S	T	U	H	V	W	Y	ZR
Максимальная скорость, в км/ч	100	110	120	130	140	150	160	170	180	190	200	210	240	270	300	>240

Индекс скорости – буквенный символ, показывающий максимально допустимую скорость.

ПОЛЕЗНЫЕ СОВЕТЫ

Чтобы шины надежно служили вам в течение всего срока эксплуатации, советуем придерживаться нескольких простых правил:

1. Монтируйте шины исключительно на обод, рекомендуемый производителем автомобиля, и только в специальных шиномонтажных мастерских.

2. Никогда не ставьте на одну ось шины с разными рисунками протекторов.

3. Обязательно отбалансируйте все колеса, в том числе запасное. Ездить на неотбалансированных колесах крайне опасно, кроме того, шины на них быстрее изнашиваются.

4. Шины с направленным рисунком протектора устанавливайте в соответствии со стрелкой на боковине, которая указывает направление вращения при движении вперед.

5. После установки новых шин обкатайте их на расстоянии как минимум 100 км при скорости не более 80 км/ч.

ЭКСПЛУАТАЦИЯ

1. Не превышайте показатели максимально допустимой нагрузки и скорости. Перегрузка отрицательно влияет на ресурс шины.

2. “Переобувайте” автомобиль в зимние шины, как только средняя температура опустится ниже +7 °С. При более низких температурах сцепление летних шин с дорожным покрытием значительно ухудшается.

3. Не стоит ездить на зимних шинах летом, так как резко повышается износ протектора.

4. Устанавливайте шипы противоскольжения только при необходимости эксплуатации шин на обледеневших дорогах.

ПРОВЕРКА

1. Осматривайте шины каждые две недели, чтобы контролировать возможные повреждения.

2. Периодически проверяйте развал/схождение передних колес. Неправильная регулировка может значительно снизить рулевую управляемость, кроме того, она приводит к неравномерному износу шин.

3. По крайней мере, раз в месяц проверяйте давление в шинах. Обратите внимание, что корректным можно считать показатели давления только в “холодном” состоянии шины. Обязательно придерживайтесь рекомендованного внутреннего давления воздуха в соответствии с нагрузкой на шину. Шины со значительными отклонениями от оптимального давления ухудшают управляемость автомобиля и увеличивают тормозной путь. Недостаточно накачанные шины быстрее изнашиваются и увеличивают затраты горючего, а шины с чрезмерным давлением снижают сцепление с дорогой и устойчивость при торможении.

4. Запасное колесо также обязательно требует регулярной и полной проверки – ведь в любой момент оно может стать основным.

ЗАМЕНА

1. В зависимости от модели шины имеют разную глубину протектора. В процессе эксплуатации шина постепенно изнашивается, в определенный момент шину необходимо заменить. Именно поэтому глубину протектора нужно регулярно проверять. Для этого на всех шинах есть специальные индикаторы износа протектора – небольшие выступы в канавках (расположены напротив букв TWI на боковине, см “Обозначения на боковине шины”, позиция 12). Когда протектор стирается до уровня этих индикаторов (1,6 мм), это означает, что шины достигли предела допустимого износа и требуют обязательной замены.

2. Если одна сторона шины износилась больше другой, стоит поменять шины местами. Своевременная перестановка передних шин на заднюю ось также будет способствовать равномерному износу, но эту операцию обязательно должен выполнять специалист.

3. Даже шины, которыми пользуются редко, со временем приходят в негодность. Показателем “старения” может быть растрескивание резины боковины , иногда – деформация каркаса. Независимо от глубины протектора или пробега, через 5 лет шины лучше заменить.

ХРАНЕНИЕ

1. Храните шины в проветриваемом сухом месте, защищенном от прямых солнечных лучей и атмосферных осадков. Убедитесь, что рядом нет:

- нагревательных приборов;
- горюче-смазочных материалов, кислот, щелочей и других химикатов, которые влияют на свойства резины;
- любых предметов, которые могут повредить резину (заостренных и т.п.).

2. Шины на дисках следует хранить в горизонтальном положении, без дисков – в вертикальном.

ROSAVA™
МЫ ЗНАЕМ ДОРОГИ – ДОРОГИ ЗНАЮТ НАС

ISO QSCert 9001

АО «РОСАВА»
ул. Леваневского, 91,
г. Белая Церковь, Киевская обл., 09108, Украина,
www.rosava.com

УКРАИНА
тел./факс: +380 (4563) 3-72-77, 3-73-21, 3-79-41
e-mail: sales@rosava.ua

Отдел по комплектации автосборочных предприятий
тел./факс: +380 (4563) 3-79-41
e-mail: manager@rosava.ua

ЭКСПОРТ
тел./факс: +380 (4563) 3-79-38, 3-79-24,
+380 (4563) 7-96-10, 7-95-13
e-mail: tyres@rosava.ua

ИНФОРМАЦИОННАЯ ЛИНИЯ
0 800 50 333 5
звонки со стационарных телефонов на территории Украины бесплатны

РОССИЯ
ООО «Торговый Дом «ВАЛСА»
107078, г. Москва, ул. Новая Басманная, 23,
стр. 2, офис 305,
тел./факс: +7 (495) 607-97-92, 984-31-01
e-mail: rosava@th-rosava.ru

ROSAVA™

www.rosava.com