ROSAVA™

МЫ ЗНАЕМ ДОРОГИ – ДОРОГИ ЗНАЮТ НАС

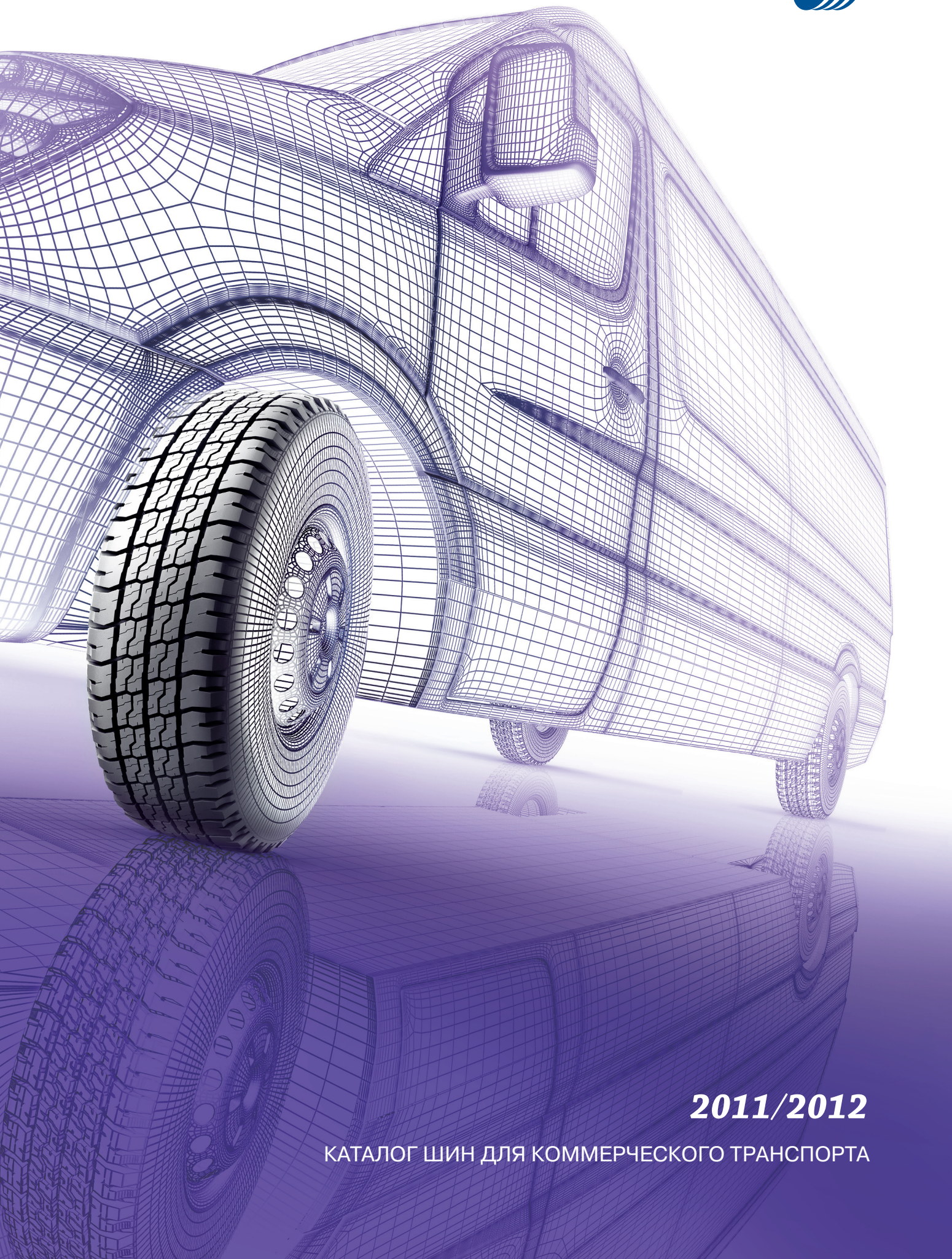

2011/2012

КАТАЛОГ ШИН ДЛЯ КОММЕРЧЕСКОГО ТРАНСПОРТА

ROSAVA™

шины для легких
грузовых автомобилей
и микроавтобусов

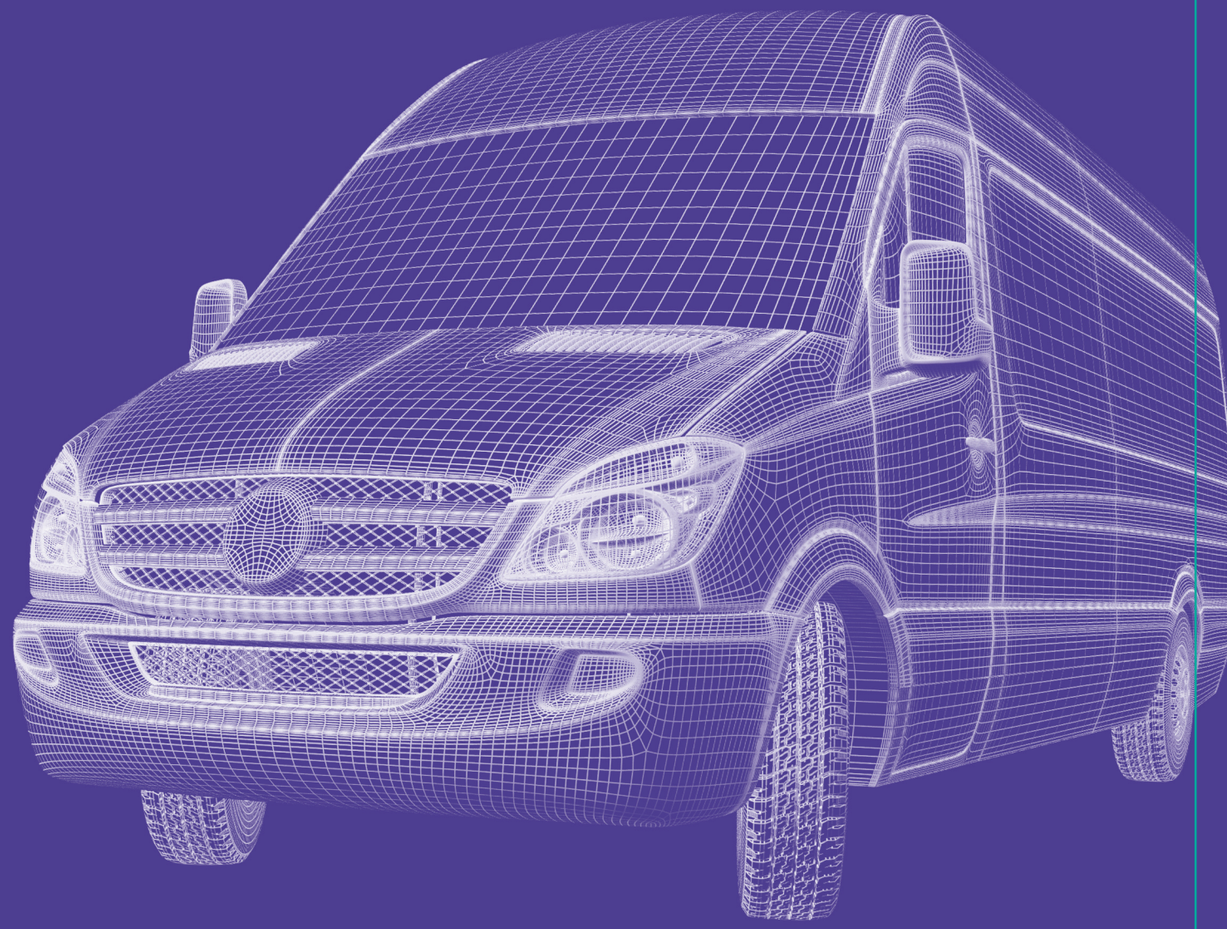

Шины с всесезонным и универсальным рисунком протектора

LTA-401

Шина обеспечивает идеальное сочетание высокой ходимости с комфортабельностью, топливной экономичностью и безопасностью на дорогах с любым покрытием независимо от сезона.

225/70R15C 112/110R
7,50R16 122/120L (N)

Новинка!

РИСУНОК ПРОТЕКТОРА СПОСОБСТВУЕТ:

- ✓ равномерному распределению нагрузки и хорошим тяговым усилиям;
- ✓ отличной управляемости при любых погодных условиях;
- ✓ эффективному отводу воды, грязи и снега из зоны контакта шины с дорогой;
- ✓ улучшенному сцеплению при движении, маневрировании и торможении.

Модель шины	LTA-401	
Посадочный диаметр, дюймы	**15”**	**16”**
Размер	**225/70R15C**	**7,50R16**
Максимально допустимая нагрузка, кгс	1120/1060	1500/1400
Давление, соответствующее максимальной нагрузке, kPa	450	675
Индекс нагрузки	112/110	122/120
Обод рекомендуемый	6 1/2J	6,00G SDC; 6L
Наружный диаметр, мм	697	802
Ширина профиля, мм, не более	228 на ободе 6 1/2J	220 на ободе 6,00G SDC
Максимальная скорость, км/ч (индекс скорости)	170 (R)	120 (L), 140 (N)

Мощные грунтозацепы повышают износостойкость.

Два ряда шашек, расчлененные большим количеством канавок и ножевыми прорезями, улучшают сцепление в зимних условиях.

Три широкие окружные канавки способствуют быстрому выведению воды из зоны пятна контакта.

Каждый второй грунтозацеп имеет радиусную часть, что способствует появлению дополнительных углов и граней сцепления, и повышает сцепление при сложных погодных условиях.

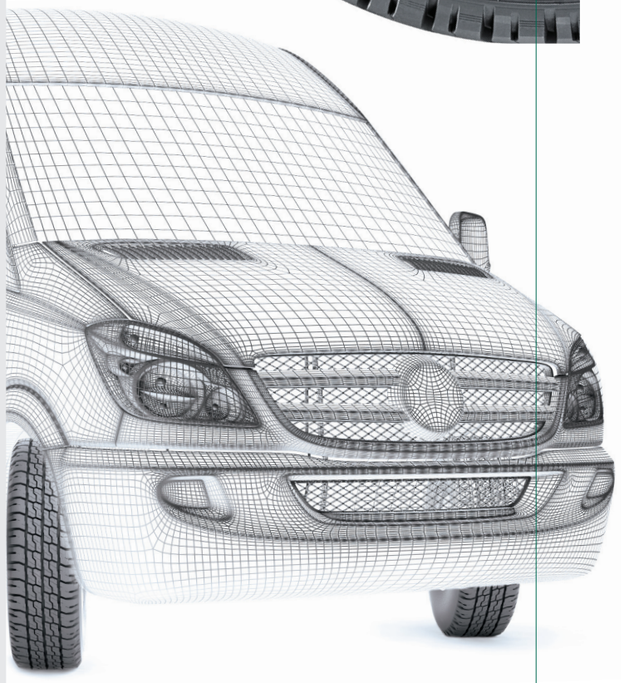

БЦ-15

185/80R14C 102/100P
195/75R15C 104/102N

Всесезонный рисунок протектора с отличной самоочищаемостью обеспечивает надежное сцепление с мокрой дорогой. Центральное зигзагообразное ребро с короткими ножевыми прорезями обеспечивает высокие показатели стабильности и управляемости.

БЦ-24

185/75R16C 104/102N

Благодаря всесезонному рисунку протектора шина демонстрирует эффективные тягово-сцепные свойства и надежную устойчивость на дорогах с различным типом покрытия независимо от сезона, а также отличается высокой износостойкостью.

БЦ-34

215R16C 110/108M

Шина с универсальным рисунком протектора и элементами повышенной проходимости обеспечивает эффективные тягово-сцепные свойства и надежную устойчивость автомобиля на дорогах с различным покрытием независимо от сезона.

Я-245-1

215/90-15C 99K

Шина диагональной конструкции. Универсальный рисунок протектора с хорошей самоочищаемостью позволяет эксплуатировать шину в условиях бездорожья и на мягких грунтах.

Модель шины	БЦ-15		БЦ-24	БЦ-34	Я-245-1
Посадочный диаметр, дюймы	**14”**	**15”**	**16”**	**16”**	**15”**
Размер шины	**185/80R14C**	**195/75R15C**	**185/75R16C**	**215R16C**	**215/90-15C**
Максимально допустимая нагрузка, кгс	850/800	900/850	900/850	1060/1000	775
Давление, соответствующее максимальной нагрузке, kPa	450	450	475	375	255
Индекс нагрузки	102/100	104/102	104/102	110/108	99
Обод рекомендуемый	5 1/2J	5 1/2J	5J	6J	6L
Наружный диаметр, мм	652	678	684	750	777
Ширина профиля, мм, не более	188 на ободе 5 1/2J	196 на ободе 5 1/2J	184 на ободе 5J	218 на ободе 6J	218
Максимальная скорость, км/ч (индекс скорости)	150 (P)	140 (N)	140 (N)	130 (M)	110 (K)

LTA- 401
БЦ-15
БЦ-24
БЦ-34
Я-245-1
LTW-301
BC-44
TRL-501
БЦ-26

185/75R16C 104/102M

LTW-301

Первая шина для коммерческого транспорта с ***зимним рисунком*** протектора.

Зимний рисунок протектора обеспечивает повышенное сцепление с дорогой при сложных погодных условиях: снег, гололед, слякоть.

Модель шины	LTW-301
Посадочный диаметр, дюймы	**16”**
Размер шины	**185/75R16C**
Максимально допустимая нагрузка, кгс	900/850
Давление, соответствующее максимальной нагрузке, kPa	475
Индекс нагрузки	104/102
Обод рекомендуемый	5J
Наружный диаметр, мм	684
Ширина профиля, мм, не более	184 на ободе 5J
Максимальная скорость, км/ч (индекс скорости)	130 (M)

✓ **БЕЗОПАСНОСТЬ И УПРАВЛЯЕМОСТЬ**
на дорогах гарантируют:

- конфигурация блоков в продольном и поперечном направлениях обеспечивает высокую устойчивость в поворотах;
- массивные плечевые грунтозацепы обеспечивают уверенное движение на поворотах.

✓ **УЛУЧШЕННОЕ СЦЕПЛЕНИЕ**
обеспечивают:

- комбинированные блоки и центральное ребро, а также многочисленные разветвленные канавки;
- многочисленные зигзагообразные ламели в сочетании с зигзагообразными вырезами на внешних плечевых блоках.

✓ **УСТОЙЧИВОСТЬ**
при самых неблагоприятных погодных условиях достигается за счет:

- полиэфирного корда;
- центрального ребра и двух широких канавок по центру.

✓ **КОМФОРТУ И УДОВОЛЬСТВИЮ**
от вождения автомобиля способствуют:

- широкий мультирадиусный протектор, который увеличивает пятно контакта с дорожным покрытием;
- чередование разновеликих элементов в рисунке протектора для снижения уровня шума при движении.

Широкие поперечные канавки эффективно отводят воду и мокрый снег из пятна контакта.

Широкие перекрестные прорези обеспечивают устойчивость при самых неблагоприятых условиях.

Центральное ребро протектора и окружные широкие канавки увеличивают устойчивость при прямом движении по дороге.

Шины с дорожным рисунком протектора

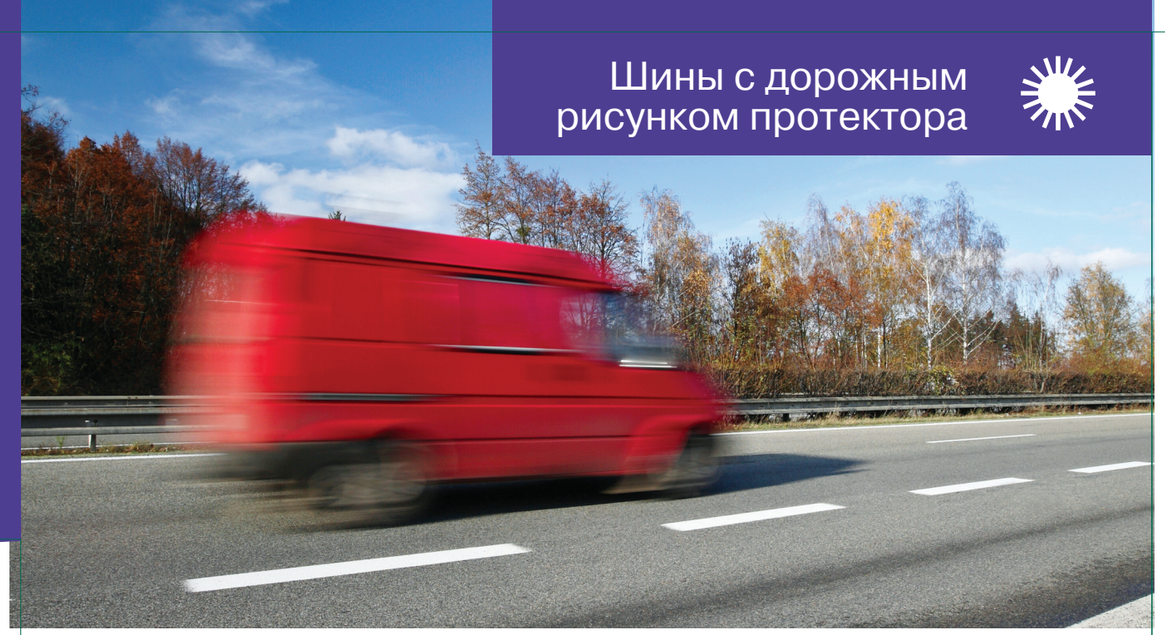

ВС-44

185R14C 102/100Q
195R14C 106/104Q
205R14C 109/107Q
185/75R16C 104/102N
195/75R16C 107/105N
215/80R16C 113/111N
225/75R16C 121/120N

Шина разработана специально для интенсивного использования на легких грузовиках. Выдерживает высокие нагрузки, оставаясь при этом экономичной и износостойкой.

Дорожный тип рисунка протектора обеспечивает:

-высокие показатели сцепления с дорожным покрытием;

-эффективный отвод воды из пятна контакта;

-надежную курсовую устойчивость и высокую работоспособность;

-низкое сопротивление качению, что позволяет снизить расход топлива.

TRL-501

155/70R13 75N
165/70R13 79N

Шина предназначена для малоскоростных видов транспорта, в частности, облегченных прицепов и трейлеров. Рисунок протектора обладает сниженным сопротивлением качению и низким уровнем шума и обеспечивает:

- высокие сцепные свойства с дорожным покрытием;
- надежную курсовую устойчивость;
- хорошую самоочищаемость.

БЦ-26

225/75R16C 121/120M

Насыщенность рисунка протектора дорожного типа и его высота обеспечивают:

- эффективные тягово-сцепные свойства;

- надежную устойчивость автомобиля на дорогах с различным покрытием;

- равномерный износ по всей ширине беговой дорожки;

- низкое сопротивление качению.

Модель шины	ВС-44				ВС-44			TRL-501		БЦ-26
Посадочный диаметр, дюймы	14”	14”	14”	16”	16”	16”	16”	13”	13”	16”
Размер шины	185R14C	195R14C	205R14C	185/75R16C	195/75R16C	225/75R16C	215/80R16C	155/70R13	165/70R13	225/75R16C
Максимально допустимая нагрузка, кгс	850/800	950/900	1030/975	900/850	975/925	1450/1400	1150/1090	387	437	1450/1400
Давление, соответствующее максимальной нагрузке, kPa	450	450	450	475	475/450	575	450/425	250	250	575
Индекс нагрузки	102/100	106/104	109/107	104/102	107/105	121/120	113/111	75	79	121/120
Обод рекомендуемый	5 1/2J	5 1/2J	6J	5J	5 1/2J	6J	6J	4 1/2J, 4,50B	5J, 5,00B	6J
Наружный диаметр, мм	650	666	686	684	698	744	750	548	568	744
Ширина профиля, мм, не более	188 на ободе 5 1/2J	198 на ободе 5 1/2J	208 на ободе 6J	184 на ободе 5J	196 на ободе 5 1/2J	223 на ободе 6J	218 на ободе 6J	151 на ободе 4J	167 на ободе 5J	223 на ободе 6J
Максимальная скорость, км/ч (индекс скорости)	160 (Q)	160 (Q)	160 (Q)	140 (N)	140 (N)	140 (N)	140 (N)	140 (N)	140 (N)	130 (M)

ROSAVA™

шины для грузовых автомобилей, автобусов, троллейбусов

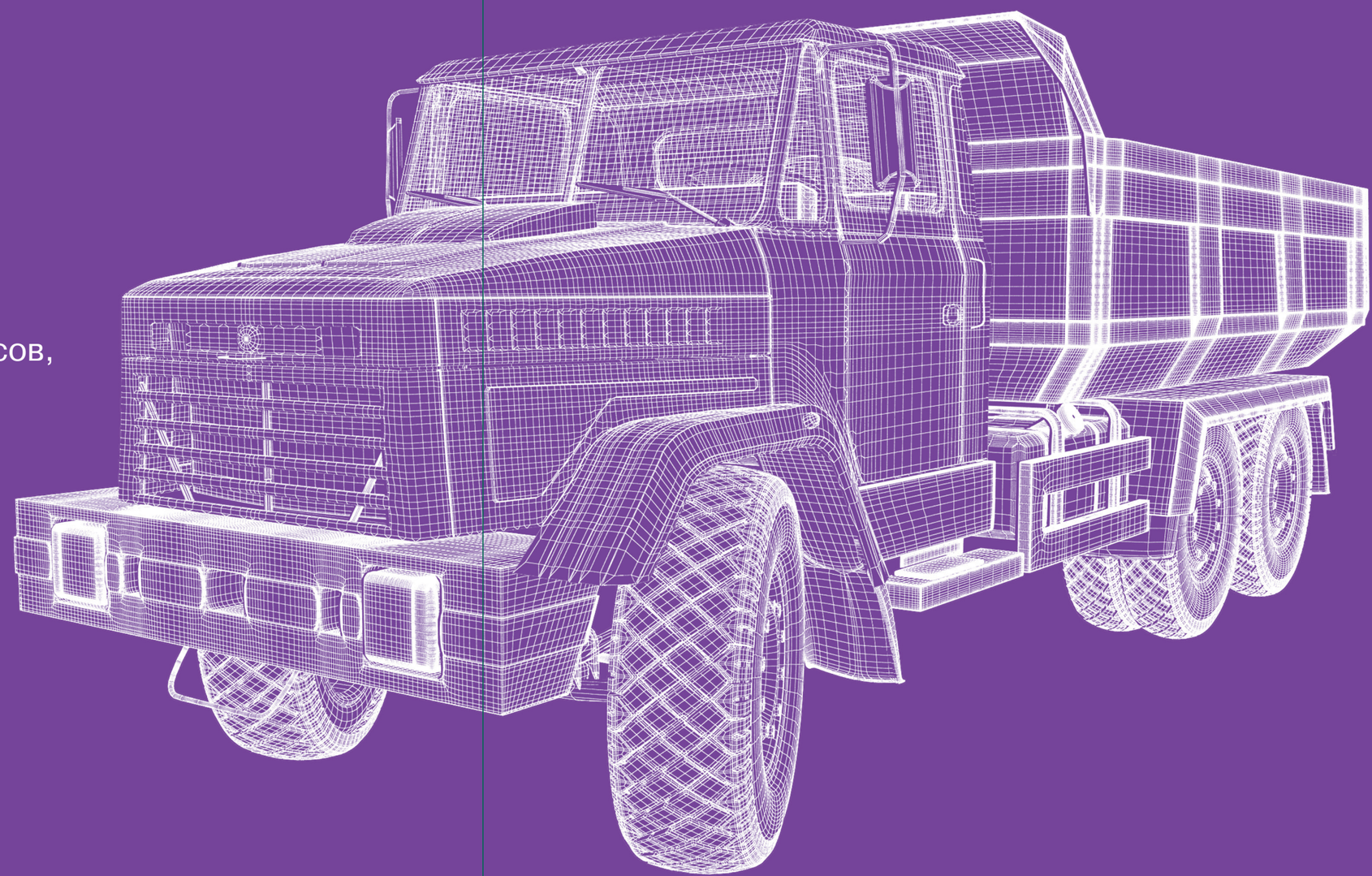

ВС-57, У-2

И-Н142Б

О-40 БМ-1

БЦИ-342, У-7

БЦ-38

БЦИ-185

И-309, Д-4

И-111 АМ

И-332, Д-4

И-337, У-8

ИК-6АМ

БЦИ-9Д

ОИ-25АМ

ИЯВ-12Б

ИД-304, У-4

КИ-113

ВС-57, У-2

8,25R20 130/128K

Шина радиальной конструкции. Рисунок протектора универсального типа обеспечивает хорошие тяговые показатели при любых дорожных условиях, способствует интенсивному отводу тепла из критической зоны теплообразования шины, повышая срок службы.

Улучшены показатели управляемости, торможения, обеспечен равномерный износ протектора.

Зигзагообразные канавки создают дополнительные кромки в разных направлениях для повышения сцепления при маневрировании, плечевая зона снабжена отдельными крупными грунтозацепами, обеспечивающими устойчивость шины при любых режимах движения.

И-Н142Б

9,00R20 136/133J

Шина радиальной конструкции с универсальным рисунком протектора, который обеспечивает комфортное передвижение по асфальтным и грунтовым дорогам, превосходную управляемость и устойчивость на поворотах. Высокая износостойкость протектора.

О-40 БМ-1

9,00R20 136/133J

Шина радиальной конструкции с универсальным рисунком протектора, обеспечивающим экономичность, высокий пробег, свободное и комфортное передвижение по дорогам с различным типом покрытия.

БЦИ-342, У-7

9,00R20 140/137K

Шина радиальной конструкции с универсальным рисунком протектора и с повышенной грузоподъемностью. Высокая максимальная скорость, снижены потери на качение, высокий ресурс пробега.

БЦ-38

10,00R20 146/143K

Шина радиальной конструкции с рисунком протектора дорожного типа, который обеспечивает надежное сцепление с дорогой, низкий уровень шума. Уменьшены габариты по ширине профиля, повышены максимальная скорость и ходимость.

Модель шины	ВС-57, У-2	ИН-142Б	0-40БМ	БЦИ-342, У-7	БЦ-38
Посадочный диаметр, дюймы	**20”**	**20”**	**20”**	**20”**	**20”**
Размер шины	**8,25R20**	**9,00R20**	**9,00R20**	**9,00R20**	**10,00R20**
Максимально допустимая нагрузка, кгс	1900/1800	2240/2060	2240/2060	2500/2300	3000/2725
Давление, соответствующее максимальной нагрузке, kPa	600	630	630	730	800
Индекс нагрузки	130/128	136/133	136/133	140/137	146/143
Обод рекомендуемый	6,5-20	7,0-20	7,0-20	7,0-20	7,5-20
Наружный диаметр, мм	962	1018	1018	1018	1052
Ширина профиля, мм, не более	230	258	258	258	275
Максимальная скорость, км/ч (индекс скорости)	110 (K)	100 (J)	100 (J)	100 (J)	110 (K)
Норма слойности	12	12	12	14	16

ВС-57, У-2
И-Н142Б
О-40 БМ-1
БЦИ-342, У-7
БЦ-38
БЦИ-185
И-309, Д-4
И-111 АМ
И-332, Д-4
И-337, У-8
ИК-6АМ
БЦИ-9Д
ОИ-25АМ
ИЯВ-12Б
ИД-304, У-4
КИ-113

ROSAVA
МЫ ЗНАЕМ ДОРОГИ – ДОРОГИ ЗНАЮТ НАС

БЦИ-185

10,00R20 146/143K

Шина радиальной конструкции. Насыщенный рисунок протектора дорожного типа обеспечивает хорошее сцепление с дорогой при любых погодных условиях. Хорошее самоочищение.

И-309, Д-4

10,00R20 146/143K

Шина радиальной конструкции с дорожным рисунком протектора имеет низкое сопротивление качению, увеличена надежность управляемости, а также износостойкость и ремонтопригодность.

И-111 АМ

11,00R20 150/146K

Шина радиальной конструкции с дорожным рисунком протектора, обеспечивающим хорошее сцепление с дорогой, низкое сопротивление качению, равномерный износ, низкий уровень шума, высокую надежность езды.

И-332, Д-4

12,00R20 154/149J

Шина радиальной конструкции с дорожным рисунком протектора имеет низкое сопротивление качению. Снижена масса шины, увеличена устойчивость к механическим повреждениям. Повышенная износостойкость рисунка протектора.

И-337, У-8

12,00R20 154/149J

Шина радиальной конструкции с универсальным рисунком протектора. Повышенная грузоподъемность (15-20 т). Уменьшено межцентровое расстояние для сдвоенных шин до 350 мм. Хорошее самоочищение рисунка протектора.

Модель шины	БЦИ-185	И-309	И-111	И-332, Д-4	И-337, У-8
Посадочный диаметр, дюймы	**20”**	**20”**	**20”**	**20”**	**20”**
Размер шины	**10,00R20**	**10,00R20**	**11,00R20**	**12,00R20**	**12,00R20**
Максимально допустимая нагрузка, кгс	3000/2725	3000/2725	3350/3000	3750/3250	3750/3250
Давление, соответствующее максимальной нагрузке, кРа	800	800	820	850	850
Индекс нагрузки	146/143	146/143	150/146	154/149	154/149
Обод рекомендуемый	7,5-20	7,5-20	8,0-20	8,5-20	8,5-20
Наружный диаметр, мм	1045	1052	1080	1122	1122
Ширина профиля, мм, не более	277	275	292	313	313
Максимальная скорость, км/ч (индекс скорости)	110 (K)	110 (K)	110 (K)	100 (J)	100 (J)
Норма слойности	16	16	16	18	18

ВС-57, У-2
И-Н142Б
О-40БМ-1
БЦИ-342, У-7
БЦ-38
БЦИ-185
И-309, Д-4
И-111 АМ
И-332, Д-4
И-337, У-8
ИК-6АМ
БЦИ-9Д
ОИ-25АМ
ИЯВ-12Б
ИД-304, У-4
КИ-113

ИК-6АМ

8,25-20 125/122J

Шина диагональной конструкции с универсальным рисунком протектора обеспечивает надежное сцепление с дорогой. Предназначена для эксплуатаци на грузовых автомобилях среднего класса на дорогах различных категорий.

БЦИ-9Д

9,00-20 136/133J

Диагональная шина с универсальным рисунком протектора для грузовых автомобилей. Эксплуатируется на дорогах различных категорий.

Модель шины	ИК-6АМ	БЦИ-9Д	ОИ-25АМ	
Посадочный диаметр, дюймы	20”	20”	20”	20”
Размер шины	8,25-20	9,00-20	14,00-20	14,00-20
Максимально допустимая нагрузка, кгс	1650/1500	2240/2060	2860	3440
Давление, соответствующее максимальной нагрузке, kPa	490	630	383	490
Индекс нагрузки	125/122	136/133	145	147
Обод рекомендуемый	6,5-20	7,0-20	515-254 (254Гх508)	515-254 (254Гх508)
Наружный диаметр, мм	970	1012	1260	1260
Ширина профиля, мм, не более	234	256	390	390
Максимальная скорость, км/ч (индекс скорости)	100 (J)	100 (J)	85 (G)	85 (G)
Норма слойности	10	12	10	14

ОИ-25АМ*

14,00-20 145G
14,00-20 147G

Диагональная шина с регулируемым давлением предназначена для эксплуатации на автомобилях высокой проходимости, преимущественно в условиях бездорожья, на мягких грунтах, а также на дорогах всех категорий во всех климатических зонах при температуре окружающей среды от -60 до +55 С°.

* – Шина с регулируемым давлением.

ИЯВ-12Б

12,00-20 146/143

Надежная шина диагональной конструкции с универсальным рисунком протектора, обладает отличной способностью передачи мощности. Предназначена для эксплуатации на грузовых автомобилях на дорогах различных категорий. Шина эксплуатируется в районах с различными климатическими условиями.

ИД-304, У-4

12,00R20 150/146J
12,00R20 154/149J

Шина радиальной конструкции с универсальным рисунком протектора, обеспечивающим комфортное движение на дорогах с асфальтным и грунтовым покрытием. Хорошее самоочищение рисунка протектора. Повышенная грузоподъемность.

КИ-113*

12,00R20 135(132)K
12,00R20 140K

Шина радиальной конструкции в камерном и бескамерном исполнении с рисунком протектора повышенной проходимости. Глубокие расчленённые грунтозацепы обеспечивают отличное сцепление с песчаным и размытым покрытием, хорошее самоочищение. Снижена масса шины, повышена грузоподъемность, выдерживает высокие и низкие температуры.

* – Шина с регулируемым давлением.

Модель шины	ИЯВ-12Б	ИД-304, У-4		КИ-113	
Посадочный диаметр, дюймы	20”	20”	20”	20”	20”
Размер шины	12,00-20	12,00R20	12,00R20	12,00R20	12,00R20
Максимально допустимая нагрузка, кгс	3000/2725	3350/3000	3750/3250	2200** (2030)	2500**
Давление, соответствующее максимальной нагрузке, kPa	550	750	850	510 (412)	510
Индекс нагрузки	146/143	150/146	154/149	135 (132)	140
Обод рекомендуемый	8,5-20	8,5-20	8,5-20	514-228	05.Г7.053
Наружный диаметр, мм	1120	1122	1122	1142	1142
Ширина профиля, мм, не более	312	313	313	340	340
Максимальная скорость, км/ч (индекс скорости)	85 (G)	100 (J)	100 (J)	110 (K)	110 (K)
Норма слойности	14	16	18	8	10

** – Максимальная нагрузка, при которой не допускается снижение давления при движении по бездорожью.

ВС-57, У-2
И-Н142Б
О-40БМ-1
БЦИ-342, У-7
БЦ-38
БЦИ-185
И-309, Д-4
И-111 АМ
И-332, Д-4
И-337, У-8
ИК-6АМ
БЦИ-9Д
ОИ-25АМ
ИЯВ-12Б
ИД-304, У-4
КИ-113

ROSAVA™

шины для дорожно-
строительной техники
и погрузчиков

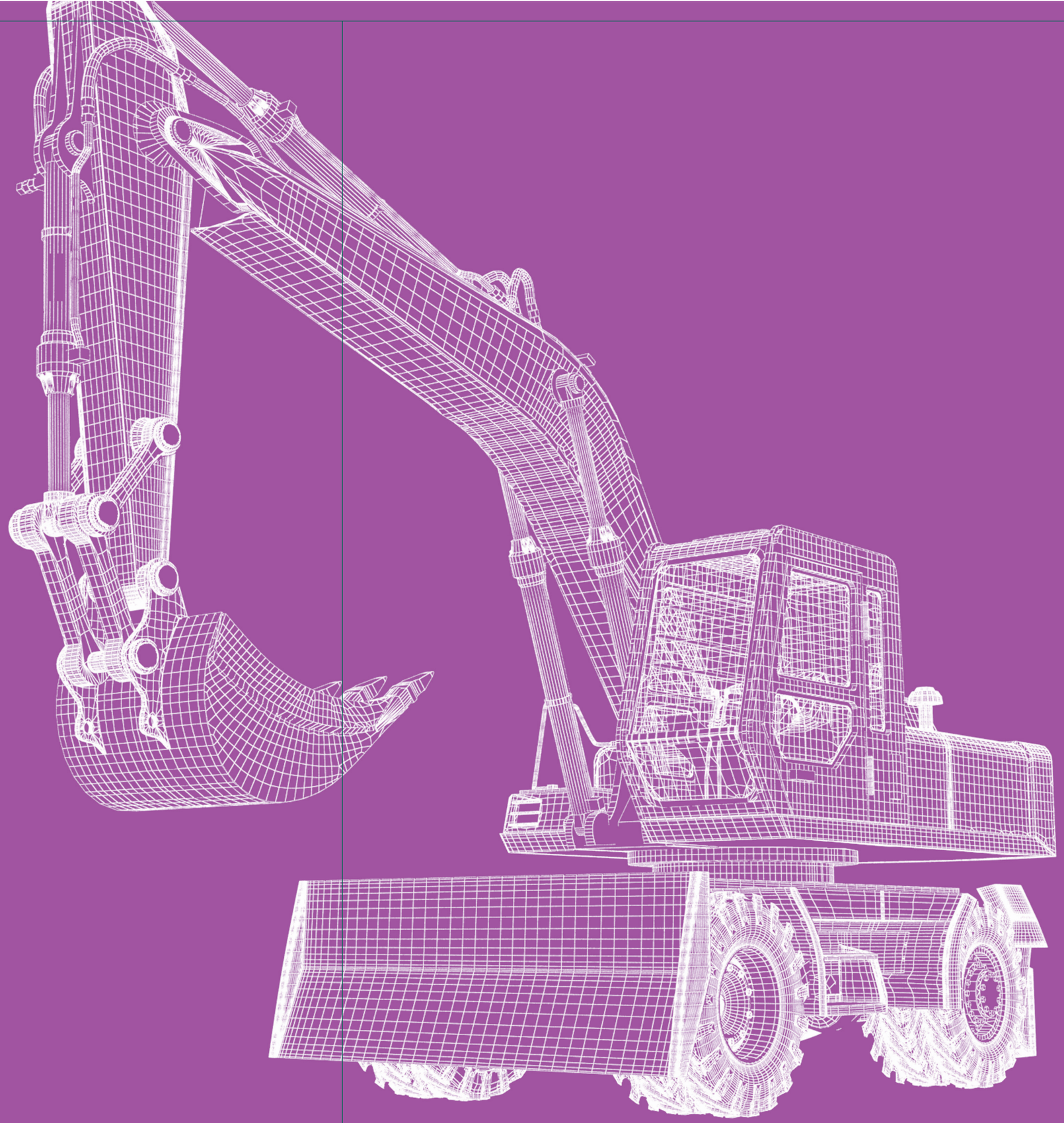

В-97Б

Ф-213

Я-307М

Ф-237

В-97Б

6,25-10 113А5

Низкопрофильная шина диагональной конструкции с универсальным рисунком протектора. Предназначена для эксплуатации на твердом дорожном покрытии (асфальт, бетон и др.) при погрузочно-разгрузочных работах на закрытых и открытых складах в морских, речных и аэропортах, а также на железных дорогах.
Основное применение шины на вилочные авто- и электропогрузчики грузоподъемностью до 2 тонн.

Ф-213

11,00-20 155А3

Шина диагональной конструкции с гладким рисунком протектора используется для уплотнения покрытий оснований из асфальтобетонных смесей различных типов.

Я-307М

14,00-20 155В

Надежная шина диагональной конструкции с рисунком протектора повышенной проходимости в условиях бездорожья и мягкого грунта. Борт покрышки выполнен с двумя крыльями, обеспечивающими его жесткость и прочность при эксплуатации. Хорошая самоочищаемость рисунка протектора.

Ф-237

14,00-24 147А8
14,00-24 164А8

Шина диагональной конструкции. Рисунок протектора повышенной проходимости обеспечивает самоочищаемость и хорошие тяговые усилия при дорожно-строительных работах на сыпучих и мягких грунтах.

Модель шины	В-97Б	Ф-213	Я-307	Ф-237	
Посадочный диаметр, дюймы	**20”**	**20”**	**20”**	**24”**	**24”**
Размер шины	**6,25-10**	**11,00-20**	**14,00-20**	**14,00-24**	**14,00-24**
Максимально допустимая нагрузка, кгс	1150	3875	3875	3075	5000
Давление, соответствующее максимальной нагрузке, kPa	700	300	425	250	450
Индекс нагрузки	113	155	155	147	164
Обод рекомендуемый	5,0	8,0-20	10,00	8,00TG	8,00TG
Наружный диаметр, мм	536	1083	1220	1348	1348
Ширина профиля, мм, не более	168	295	375	362	362
Максимальная скорость, км/ч (индекс скорости)	25 (А5)	15 (А3)	50 (В)	40 (А8)	40 (А8)
Норма слойности	8	12	16	12	16

Off-take проекты

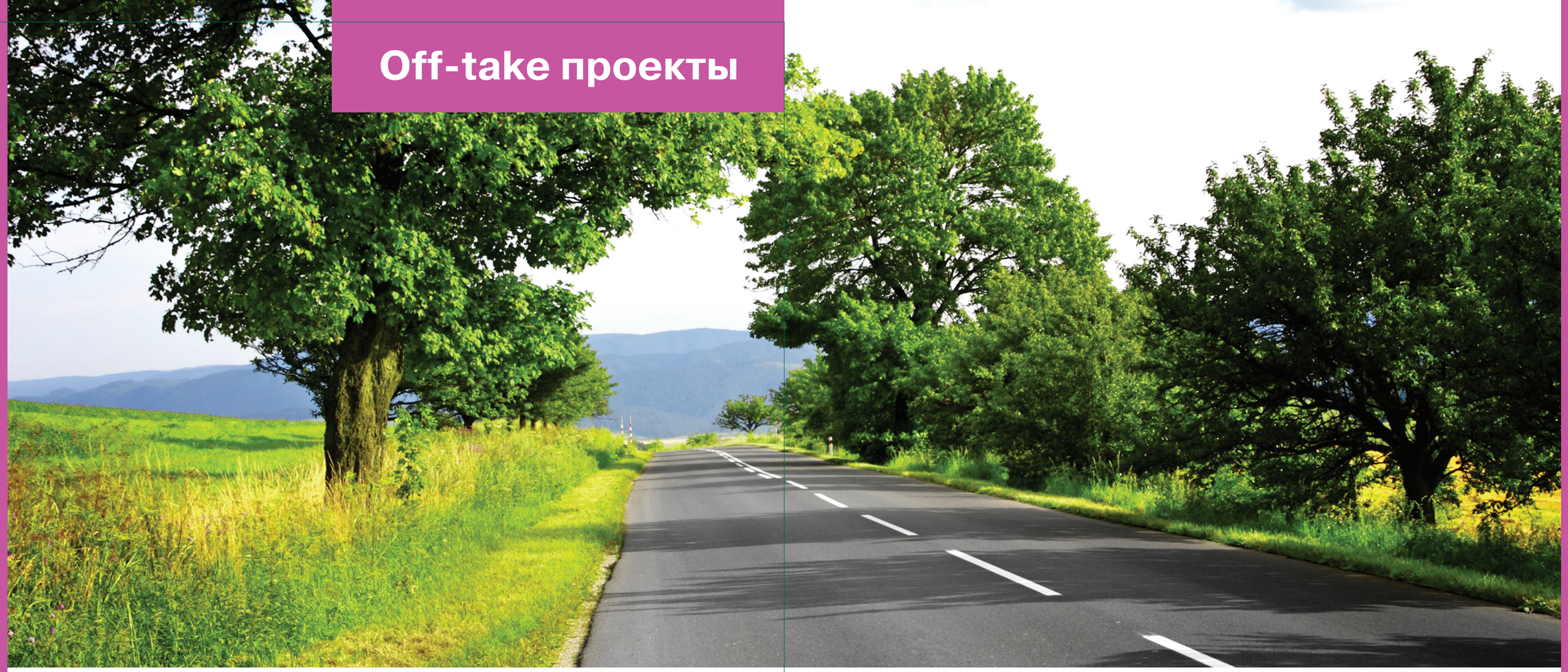

Шины производятся по off-take проекту
для Корпорации «Укртехпром»
www.utp.com.ua

УкрТехПром
корпорация

UTP-50

16/70-20

Шина диагональной конструкции с универсальным рисунком протектора для грузовых автомобилей, прицепов к ним, кранов на шасси автомобильного типа.

Модель шины	UTP-50	UTP-173
Посадочный диаметр, дюймы	**20”**	**20”**
Размер	**16/70-20**	**7,50-20**
Максимально допустимая нагрузка, кгс	3075	1360/1250
Давление, соответствующее максимальной нагрузке, kPa	450	440
Индекс нагрузки	147	119/116
Обод рекомендуемый	13,0-20	6,7-20
Наружный диаметр, мм	1090	928
Ширина профиля, мм, не более	410	213
Максимальная скорость, км/ч (индекс скорости)	80 (F)	100 (J)
Норма слойности	14	8

UTP-173

7,50-20

Шина диагональной конструкции с универсальным рисунком протектора для грузовых автомобилей и прицепов.

ОБОЗНАЧЕНИЯ НА БОКОВИНЕ ШИНЫ

1. Знак соответствия требованиям директив Евросоюза 92/23EEC, 2001/43/EC по шуму
2. Номер сертификата утверждения на соответствие шины Международным Правилам №54 ЕЭК ООН и №117 ЕЭК ООН
3. Символ омологации на соответствие стандартам Европы
4. Модель шины
5. Дата изготовления (первые две цифры – неделя, две последние – год)
6. Условное обозначение кода предприятия и конструкции по стандарту США
7. Символ соответствия стандарту США
8. INMETRO – соответствие шины стандартам Бразилии
9. Страна-производитель
10. Нормативный документ, в соответствии с которым изготовлена шина
11. Количество слоев и тип корда каркаса и брекера (по боковине и в протекторе) для легкогрузовых шин
12. Типоразмер
13. Товарный знак
14. Типоразмер
15. Индексы нагрузки и скорости
16. Шина радиальной конструкции
17. Шина с металлокордным брекером
18. Тип шины:
    TUBELESS – бескамерная
    TUBE TYPE – камерная
19. Шина может эксплуатироваться независимо от сезона
20. Максимально допустимые нагрузка и давление (для одинарной/сдвоенной шины)

Расшифровка обозначений шин

225	/	70	R	15	C	112/110	R
1		2	3	4	5	6	7

12,00	R	20	154/149	J
1	3	4	6	7

1. Номинальная ширина профиля в мм или дюймах (225 мм, 12,00 дюймов)
2. Индекс серии: номинальное отношение высоты профиля к ширине, %
3. Символ радиальной конструкции шины (для диагональной шины символ « – »)
4. Посадочный диаметр обода, дюймы
5. Обозначение шины для легких грузовых автомобилей и автобусов малой вместимости
6. Индекс нагрузки (на одинарную шину / на сдвоенную шину)
7. Индекс скорости

Индекс скорости	A1	A2	A3	A4	A5	A6	A7	A8	B	C	D	E	F
Максимальная скорость, в км/ч	5	10	15	20	25	30	35	40	50	60	65	70	80

Индекс скорости – буквенный символ, показывающий максимально допустимую скорость.

Конструкция радиальных и диагональных шин

Радиальная шина

В радиальных шинах нити корда не перекрещиваются, они расположены по меридиану, параллельно друг другу, а сверху под беговой дорожкой расположены слои брекера – жесткого металлокордного пояса. За счет своей конструкции радиальная шина может иметь меньшее количество слоев каркаса (что улучшает отвод тепла). К тому же использование металлокорда обеспечивает меньшее проскальзывание шины при движении, а следовательно, меньший износ.

Диагональная шина

В диагональных шинах нити корда расположены от борта к борту по диагонали. Количество слоев корда в такой шине должно быть обязательно четным. Кроме того, диагональные шины имеют более толстые боковины, чем радиальные, что увеличивает стойкость к боковым ударам. Тем не менее, эксплуатационные и функциональные свойства у диагональных шин несколько ниже.

G	J	K	L	M	N	P	Q	R	S	T	U	H	V	W	Y	Z R
90	100	110	120	130	140	150	160	170	180	190	200	210	240	270	300	>240

Технические характеристики шин для легкогрузовых автомобилей

Модель шины	Посадочный диаметр, дюймы	Размер шины	Максимально допустимая нагрузка, кгс	Давление, соответствующее максимальной нагрузке, kPa	Индекс нагрузки	Тип вентиля	Обод рекомендуемый	Обод допускаемый	Наружный диаметр, мм	Ширина профиля, мм, не более	Статический радиус, мм	Максимальная скорость, км/ч (индекс скорости)
LTA-401	15”	225/70R15C	1120/1060	450	112/110	ЛБ	6 1/2J	6J; 7J	697	228 на ободе 6 1/2J	317	170 (R)
	16”	7,50R16	1500/1400	675	122/120	ЛБ	6,00G SDC; 6L	5,50F SDC; 6,50H SDC; 6 1/2L	802	220 на ободе 6,00G SDC	373	120 (L), 140 (N)
БЦ-15	14”	185/80R14C	850/800	450	102/100	ЛБ	5 1/2J	5J; 6J	652	188 на ободе 5 1/2J	294	150 (P)
	15”	195/75R15C	900/850	450	104/102	ЛБ	5 1/2J	5J; 6J	678	196 на ободе 5 1/2J	316	140 (N)
БЦ-24	16”	185/75R16C	900/850	475	104/102	ЛБ	5J	5 1/2J; 6J	684	184 на ободе 5J	310	140 (N)
БЦ-34	16”	215R16C	1060/1000	375	110/108	ЛБ	6J	5 1/2J; 6 1/2J; 7J	750	218 на ободе 6J	345	130 (M)
Я-245-1	15”	215/90-15C	775	255	99	ЛК-35-11,7	6L	6J	777	218	364	110 (K)
LTW-301	16”	185/75R16C	900/850	475	104/102	ЛБ	5J	5 1/2J; 6J	684	184 на ободе 5J	310	130 (M)
ВС-44	14”	185R14C	850/800	450	102/100	ЛБ	5 1/2J	5J; 6J	650	188 на ободе 5 1/2J	292	160 (Q)
	14”	195R14C	950/900	450	106/104	ЛБ	5 1/2J	5J; 6J	666	198 на ободе 5 1/2J	299	160 (Q)
	14”	205R14C	1030/975	450	109/107	ЛБ	6J	5 1/2J; 6 1/2J	686	208 на ободе 6J	306	160 (Q)
	16”	185/75R16C	900/850	475	104/102	ЛБ	5J	5 1/2J; 6J	684	184 на ободе 5J	310	140 (N)
	16”	195/75R16C	975/925	475/450	107/105	ЛБ	5 1/2J	5J; 6J	698	196 на ободе 5 1/2J	324	140 (N)
	16”	225/75R16C	1450/1400	575	121/120	ЛБ	6J	6 1/2J; 7J	744	223 на ободе 6J	345	140 (N)
	16”	215/80R16C	1150/1090	450/425	113/111	ЛБ	6J	5 1/2J; 6 1/2J; 7J	750	218 на ободе 6J	345	140 (N)
TRL-501	13”	155/70R13	387	250	75	ЛБ	4 1/2J, 4,50B	4J; 4,00B; 5J, 5,00B	548	151 на ободе 4J	252	140 (N)
	13”	165/70R13	437	250	79	ЛБ	5J, 5,00B	4,5B; 4 1/2J; 5,5B; 5 1/2J	568	167 на ободе 5J	260	140 (N)
БЦ-26	16”	225/75R16C	1450/1400	575	121/120	ЛБ	6J	6 1/2J; 7J	744	223 на ободе 6J	345	130 (M)

Технические характеристики шин для грузовых автомобилей и дорожно-строительной техники

Модель шины	Посадочный диаметр, дюймы	Размер шины	Максимально допустимая нагрузка, кгс	Давление, соответствующее максимальной нагрузке, kPa	Индекс нагрузки	Камера	Тип вентиля	Обод рекомендуемый	Обод допускаемый	Ободная лента	Наружный диаметр, мм	Ширина профиля, мм, не более	Статический радиус, мм	Максимальная скорость, км/ч (индекс скорости)	Норма слойности
ВС-57, У-2	20”	8,25R20	1900/1800	600	130/128	8,25-20	ГК-115	6,5-20	6,0-20	6,7-20	962	230	453	110 (K)	12
ИК-6АМ	20”	8,25-20	1650/1500	490	125/122	8,25-20	ГК-115	6,5-20	6,0-20	6,7-20	970	234	462	100 (J)	10
ИН-142Б	20”	9,00R20	2240/2060	630	136/133	9,00-20	ГК-135	7,0-20	6,5-20	6,7-20	1018	258	475	100 (J)	12
О-40 БМ-1	20”	9,00R20	2240/2060	630	136/133	9,00-20	ГК-135	7,0-20	6,5-20	6,7-20	1018	258	475	100 (J)	12
БЦИ-342, У-7	20”	9,00R20	2500/2300	730	140/137	9,00-20	ГК-135	7,0-20	6,5-20	6,7-20	1018	258	475	110 (K)	14
БЦИ-9Д	20”	9,00-20	2240/2060	630	136/133	9,00-20	ГК-135	7,0-20	6,5-20	6,7-20	1012	256	481	100 (J)	12
БЦ-38	20”	10,00R20	3000/2725	800	146/143	10,00-20	ГК-145	7,5-20	7,0-20; 8,0-20	7,7-20	1052	275	491	110 (K)	16
БЦИ-185	20”	10,00R20	3000/2725	800	146/143	10,00-20	ГК-145	7,5-20	7,0-20	7,7-20	1045	277	488	100 (J)	16
И-309, Д-4	20”	10,00R20	3000/2725	800	146/143	10,00-20	ГК-145	7,5-20	7,0-20; 8,0-20	7,7-20	1052	275	491	110 (K)	16
И-111АМ	20”	11,00R20	3350/3000	820	150/146	11,00-20	ГК-145	8,0-20	8,5-20	7,7-20	1080	292	505	100 (J)	16
И-332, Д-4	20”	12,00R20	3750/3250	850	154/149	12,00-20	ГК-145	8,5-20	9,0-20	7,7-20	1122	313	526	100 (J)	18
И-337, У-8	20”	12,00R20	3750/3250	850	154/149	12,00-20	ГК-145	8,5-20	9,0-20	7,7-20	1122	313	526	100 (J)	18
ИД-304, У-4	20”	12,00R20	3350/3000	750	154/149	12,00-20	ГК-145	8,5-20	9,0-20	7,7-20	1122	313	526	100 (J)	16
	20”	12,00R20	3750/3250	850	–	12,00-20	ГК-145	8,5-20	9,0-20	7,7-20	1122	313	526	100 (J)	18
КИ-113	20”	12,00R20	2200 (2030)	510 (412)	135 (132)	12,00-20	ГК-145	514-228	228Гх 508	205-508	1142	340	530	110 (K)	8
	20”	12,00R20	2500	510	140	распорное кольцо 175-514R-1	–	05.Г7.053	31.010	–	1142	340	530	110 (K)	10
ИЯВ-12Б	20”	12,00-20	3000/2725	550	146/143	12,00-20	ГК-145	8,50-20	9,0-20	7,7-20	1120	312	529	85 (G)	14
ОИ-25АМ	20”	14,00-20	2860	383	145	14,00-20	ГК-145	254Гх508	254Гх508	300-508	1260	390	583	85 (G)	10
	20”	14,00-20	3440	490	147	14,00-20	ГК-145	254Гх508	254Гх508	300-508	1260	390	583	85 (G)	14
В-97Б	20”	6,25-10	1155	700	113	6,25-10	ГК-95, ГК-115	5,0	5,0	–	536	168	250	25 (A5)	8
Ф-213	20”	11,00-20	3875	300	155	11,00-20; 12,00-20	ГК-145	8,0-20	8,5-20	–	1083	295	500	15 (A3)	12
Я-307М	20”	14,00-20	3875	425	155	14,00-20	ГК-145	10,0	8,5	–	1220	375	555	50 (B)	16
Ф-237	24”	14,00-24	3075	250	147	14,00-24	ГК-145	8,00TG	8,00TG	–	1348	362	618	40 (A8)	12
	24”	14,00-24	5000	450	164	14,00-24	ГК-145	8,00TG	8,00TG	–	1348	362	618	40 (A8)	16
UTP-50	20”	16/70-20	3075	450	147	16/70-20	ГК-145	13,0-20	13,0-20	300-508	1090	410	498	80 (F)	14
UTP-173	20”	7,50-20	1360/1250	440	119/116	7,50-20	ГК-115, УК-2	6,7-20	6,00-20	6,50-20	928	213	443	100 (J)	8

Карта подбора шин по моделям и типоразмерам

Посадочный диаметр	Типоразмер	LTA-401	БЦ-15	БЦ-24	БЦ-34	Я-245-1	LTW-301	ВС-44	TRL-501	БЦ-26	ВС-57, У-2	И-Н142Б	О-40 БМ-1	БЦИ-342, У-7	БЦ-38
Тип рисунка протектора					У	У					У	У	У	У	
Рисунок протектора															
Номер страницы		4	6	6	7	7	8	10	11	11	14	14	14	15	15
Радиальные шины															
13”	155/70R13								✓						
	165/70R13								✓						
14”	185/80R14C		✓												
	185R14C							✓							
	195R14C							✓							
	205R14C							✓							
15”	225/70R15C	✓													
16”	7,5R16	✓													
	185/75R16C			✓			✓	✓							
	195/75R16C		✓					✓							
	215/80R16C							✓							
	215R16C				✓										
	225/75R16C							✓		✓					
20”	8,2R20										12				
	9,00R20											12	12	14	
	10,00R20														16
	11,00R20														
	12,00R20														
Диагональные шины															
10”	6,25-10														
15”	215/90-15C					✓									
20”	7,50-20														
	8,25-20														
	9,00-20														
	11,00-20														
	12,00-20														
	14,00-20														
	16/70-20														
24”	14,00-24														

Типоразмер	БЦИ-185	И-309, Д-4	И-111АМ	И-332, Д-4	И-337, У-8	ИК-6АМ	БЦИ-9Д	ОИ-25АМ	ИЯВ-12Б	ИД-304, У-4	КИ-113	В-97Б	Ф-213	Я-307М	Ф-237	UTP-50	UTP-173
Тип рисунка протектора					У	У	У	ПП	У	У	ПП	У	Г	ПП	ПП	У	У
Рисунок протектора	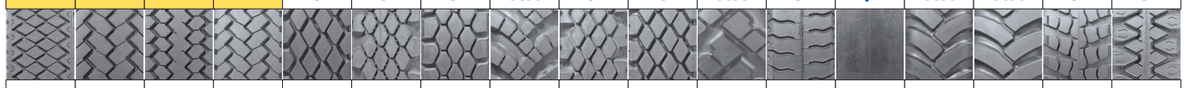																
Номер страницы	16	16	16	17	17	18	18	19	19	19	19	22	22	23	23	24	25
Радиальные шины																	
155/70R13																	
165/70R13																	
185/80R14C																	
185R14C																	
195R14C																	
205R14C																	
225/70R15C																	
7,5R16																	
185/75R16C																	
195/75R16C																	
215/80R16C																	
215R16C																	
225/75R16C																	
8,2R20																	
9,00R20																	
10,00R20	16	16															
11,00R20			16														
12,00R20				18	18					16,18	8,10						
Диагональные шины																	
10”												8					
15”																	
20” 7,50-20																	8
8,25-20						10											
9,00-20							12										
11,00-20													12				
12,00-20									14								
14,00-20								10,14						16			
16/70-20																14	
24” 14,00-24															12,16		

Шины с дорожным рисунком протектора

Шины с всесезонным рисунком протектора

Шины с зимним рисунком протектора

У — Шины с универсальным рисунком протектора

ПП — Шины с рисунком протектора повышенной проходимости

Г — Шины с гладким рисунком протектора

8,10 — Норма слойности

Индексы нагрузки

Индекс нагрузки	Максимально допустимая нагрузка на шину, кгс	Индекс нагрузки	Максимально допустимая нагрузка на шину, кгс	Индекс нагрузки	Максимально допустимая нагрузка на шину, кгс	Индекс нагрузки	Максимально допустимая нагрузка на шину, кгс	Индекс нагрузки	Максимально допустимая нагрузка на шину, кгс	Индекс нагрузки	Максимально допустимая нагрузка на шину, кгс
50	190	60	250	70	335	80	450	90	600	100	800
51	195	61	257	71	345	81	462	91	615	101	825
52	200	62	265	72	355	82	475	92	630	102	850
53	206	63	272	73	365	83	487	93	650	103	875
54	212	64	280	74	375	84	500	94	670	104	900
55	218	65	290	75	387	85	515	95	690	105	925
56	224	66	300	76	400	86	530	96	710	106	950
57	230	67	307	77	412	87	545	97	730	107	975
58	236	68	315	78	425	88	560	98	750	108	1000
59	243	69	325	79	437	89	580	99	775	109	1030

Индекс нагрузки	Максимально допустимая нагрузка на шину, кгс	Индекс нагрузки	Максимально допустимая нагрузка на шину, кгс	Индекс нагрузки	Максимально допустимая нагрузка на шину, кгс	Индекс нагрузки	Максимально допустимая нагрузка на шину, кгс	Индекс нагрузки	Максимально допустимая нагрузка на шину, кгс	Индекс нагрузки	Максимально допустимая нагрузка на шину, кгс
110	1060	120	1400	130	1900	140	2500	150	3350	160	4500
111	1090	121	1450	131	1950	141	2575	151	3450	161	4625
112	1120	122	1500	132	2000	142	2650	152	3550	162	4750
113	1150	123	1550	133	2060	143	2725	153	3650	163	4875
114	1180	124	1600	134	2120	144	2800	154	3750	164	5000
115	1215	125	1650	135	2180	145	2900	155	3875	165	5150
116	1250	126	1700	136	2240	146	3000	156	4000	166	5300
117	1285	127	1750	137	2300	147	3075	157	4125	167	5450
118	1320	128	1800	138	2360	148	3150	158	4250	168	5600
119	1360	129	1850	139	2430	149	3250	159	4375	169	5800

ROSAVA™ МЫ ЗНАЕМ ДОРОГИ – ДОРОГИ ЗНАЮТ НАС

ВОДИТЕЛЮ НА ЗАМЕТКУ

Чтобы наслаждаться комфортным и безопасным движением, нужно выбрать высококачественные шины и следить за их состоянием на протяжении всего срока эксплуатации.

ПОЛЕЗНЫ БУДУТ СЛЕДУЮЩИЕ СОВЕТЫ:

ПОДБОР И УСТАНОВКА

1. Технические характеристики шины (посадочный диаметр, нагрузочные и скоростные параметры) должны соответствовать рекомендациям автопроизводителя автомобиля, изложенным в инструкции.

2. Старайтесь устанавливать на все колеса шины не только с одинаковым рисунком протектора, но и одного производителя, поскольку две модели с похожим рисунком могут значительно отличаться по эксплуатационным характеристикам.

3. На грузовом автотранспорте устанавливайте шины в строгом соответствии с назначением осей (оси прицепа, рулевой и ведущей оси), так как шины отличаются не только геометрией рисунка, но и техническими параметрами. Установка на одну ось шин с разными техническими параметрами приведет к боковому уводу во время движения, ухудшению показателей устойчивости и управляемости, а также к неравномерному износу протектора и преждевременному разрушению шины.

4. Запрещено устанавливать на одной оси радиальные и диагональные модели шин.

ЭКСПЛУАТАЦИЯ

1. Регулярно проводите балансировку всех колес, включая запасное.

Балансировку колес следует проводить:
- при первой установке шин;
- при появлении признаков неравномерного износа шин;
- после выполнения ремонта шин.

2. Проверяйте давление в шинах раз в две недели и перед каждой дальней поездкой. Помните, что давление измеряют только в холодной шине. При полной загрузке давление в шинах можно увеличить на 0,3 – 0,5 бар, но не более.

3. Стиль вождения влияет на срок эксплуатации шины в такой же мере, как и технические факторы. Подвергая шины дополнительным, не предусмотренным изготовителем нагрузкам, вы способствуете интенсивному износу протектора и снижению общих эксплуатационных свойств.

4. Регулярно осматривайте шины на предмет износа, механических повреждений и инородных (особенно острых) предметов в канавках протектора.

Каким бы высоким не было качество шин, пренебрежение правилами эксплуатации поможет вывести их из строя гораздо раньше назначенного срока.

ЗАМЕНА / ДЕМОНТАЖ

1. Своевременная смена шин позволит сделать передвижение комфортным и безопасным, защитить диски вашего автомобиля и продлить срок эксплуатации шин. Замену шин необходимо проводить:

- при износе протектора до уровня в 1,6 мм;
- после 5 лет эксплуатации независимо от пробега;
- при механических повреждениях шины.

2. Своевременно меняйте сезонную резину, а при неравномерном износе протектора переставьте шины передней и задней оси. Помните, что шины рулевой, ведущей оси и оси прицепа грузовых автомобилей нельзя менять местами.

3. При замене и перестановке шин придерживайтесь правил монтажа и демонтажа, в противном случае могут появиться механические повреждения шины, что приведет к снижению ее качества или сокращению срока эксплуатации.

ДЛЯ ЗАМЕТОК

ROSAVA™ мы знаем дороги – дороги знают нас

ROSAVA™

МЫ ЗНАЕМ ДОРОГИ – ДОРОГИ ЗНАЮТ НАС

ISO QSCert 9001

АО «РОСАВА»
ул. Леваневского, 91,
г. Белая Церковь, Киевская обл., 09108, Украина,
www.rosava.com

УКРАИНА
тел./факс: +380 (4563) 3-72-77, 3-73-21, 3-79-41
e-mail: sales@rosava.ua

Отдел по комплектации автосборочных предприятий
тел./факс: +380 (4563) 3-79-41
e-mail: manager@rosava.ua

ЭКСПОРТ
тел./факс: +380 (4563) 3-79-38, 3-79-24,
+380 (4563) 7-96-10, 7-95-13
e-mail: tyres@rosava.ua

ИНФОРМАЦИОННАЯ ЛИНИЯ
0 800 50 333 5
звонки со стационарных телефонов на территории Украины бесплатны

РОССИЯ
ООО «Торговый Дом «ВАЛСА»
107078, г. Москва, ул. Новая Басманная, 23,
стр. 2, офис 305,
тел./факс: +7 (495) 607-97-92, 984-31-01
e-mail: rosava@th-rosava.ru

ROSAVA™

www.rosava.com